Στόμια βαρύτητας

BAP1 & BAP2

Στόμια βαρύτητας BAP1 & BAP2

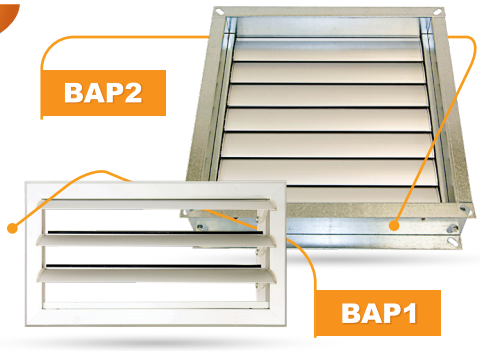

Τα στόμια βαρύτητας **BAP** διαθέτουν ειδικό σχεδιασμό με 1 σειρά **ομαδοποιημένα**, **ελεύθερα κινούμενα** πτερύγια, παράλληλα στη 1η διάσταση, η κλίση των οποίων εξαρτάται απ' την πίεση της ροής του αέρα και τα οποία επιτυγχάνουν απομόνωση του συστήματος κλιματισμού ή εξαερισμού και προστασία από την είσοδο βροχής, πουλιών, εντόμων, φύλλων κ.λ.π., κατά την διακοπή της λειτουργίας του. Είναι κατάλληλα για χρήση σε συστήματα κλιματισμού και εξαερισμού και εξωτερική τοποθέτηση σε τοίχο ή αεραγωγό για τη λήψη νωπού αέρα ή για την απόρριψη εσωτερικού αέρα.

BAP1 : Πτερύγια & πλαίσιο από **ανοδιωμένο αλουμίνιο** ή **βαμμένα σε χρώμα RAL**.
BAP2 : Πλαίσιο από **γαλβανισμένη λαμαρίνα & πτερύγια από αλουμίνιο**.
BAP...PVC : Πτερύγια από πλαστικό & πλαίσιο από **ανοδιωμένο αλουμίνιο** ή **βαμμένα σε χρώμα RAL**.

BAP1 για εγκατάσταση σε τοίχο

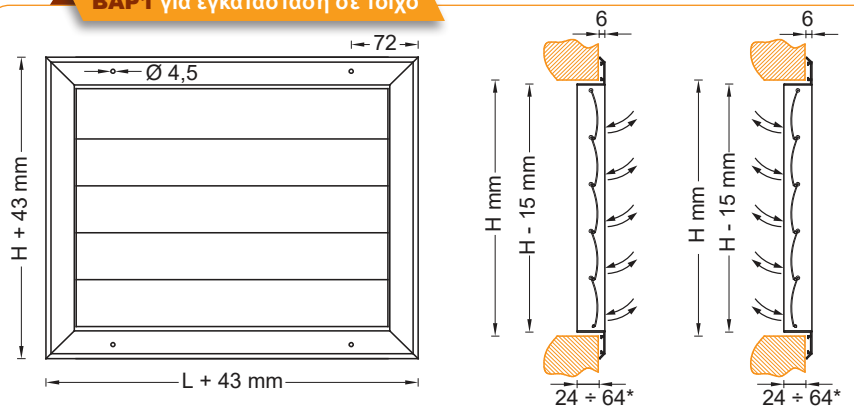

(*για ομαδοποιημένα πτερύγια)

Βασική κορνίζα

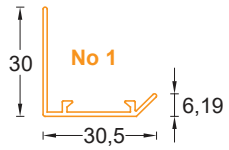

Διαθέσιμες κορνίζες

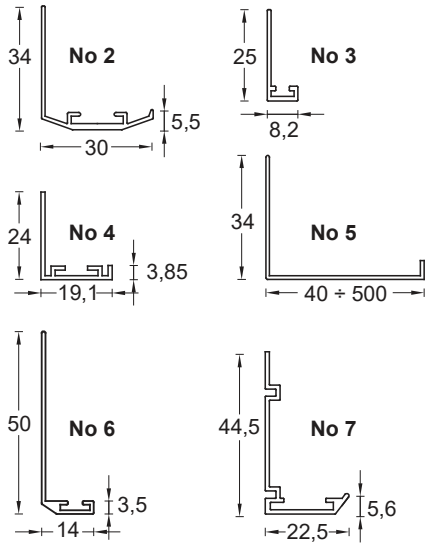

BAP2 για εγκατάσταση σε αεραγωγό

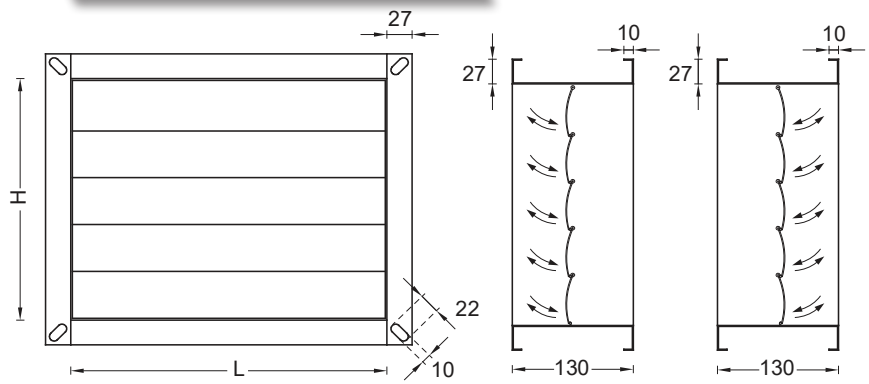

Τα πτερύγια των στομίων βαρύτητας διαθετουν ελαστικό παρέμβυσμα στην άκρη τους ώστε να μην προκαλείται θόρυβος κατά το κλείσιμό τους και τερματικό (πλαστικό στα BAP1 και μεταλλικό στα BAP2), ώστε να μην ξεπερνάνε μια συγκεκριμένη θέση κατά το άνοιγμά τους.

ΤΥΠΟΠΟΙΗΣΗ ΣΤΟΜΙΩΝ ΒΑΡΥΤΗΤΑΣ BAP

BAP1.A Από **αλουμίνιο**. 1 Σειρά ομαδοποιημένα, ελεύθερα κινούμενα πτερύγια, παράλληλα στη 1η διάσταση. Για **τοίχο** και **απόρριψη** αέρα.
BAP1.B Από **αλουμίνιο**. 1 Σειρά ομαδοποιημένα, ελεύθερα κινούμενα πτερύγια, παράλληλα στη 1η διάσταση. Για **τοίχο** και **λήψη νωπού** αέρα.
BAP0.A Από **αλουμίνιο**. 1 Σειρά ομαδοποιημένα, ελεύθερα κινούμενα πτερύγια, παράλληλα στη 1η διάσταση. **Χωρίς εξωτερική κορνίζα.** Για **τοίχο** και **απόρριψη** αέρα.
BAP0.B Από **αλουμίνιο**. 1 Σειρά ομαδοποιημένα, ελεύθερα κινούμενα πτερύγια, παράλληλα στη 1η διάσταση. **Χωρίς εξωτερική κορνίζα**. Για **τοίχο** και **λήψη νωπού** αέρα.
BAP1.A.PVC Πλαίσιο από **αλουμίνιο** και πτερύγια από **πλαστικό**. 1 Σειρά ομαδοποιημένα, ελεύθερα κινούμενα πλαστικά πτερύγια, παράλληλα στη 1η διάσταση. Για **τοίχο** και **απόρριψη** αέρα.
BAP1.B.PVC Πλαίσιο από **αλουμίνιο** και πτερύγια από **πλαστικό**. 1 Σειρά ομαδοποιημένα, ελεύθερα κινούμενα πτερύγια, παράλληλα στη 1η διάσταση. Για **τοίχο** και **λήψη νωπού** αέρα.
BAP0.A.PVC Πλαίσιο από **αλουμίνιο** και πτερύγια από **πλαστικό**. 1 Σειρά ομαδοποιημένα, ελεύθερα κινούμενα πτερύγια, παράλληλα στη 1η διάσταση. Χωρίς εξωτερική κορνίζα. Για **τοίχο** και **απόρριψη** αέρα.
BAP0.B.PVC Πλαίσιο από **αλουμίνιο** και πτερύγια από **πλαστικό**. 1 Σειρά ομαδοποιημένα, ελεύθερα κινούμενα πτερύγια, παράλληλα στη 1η διάσταση. Χωρίς εξωτερική κορνίζα. Για **τοίχο** και **λήψη νωπού** αέρα.
BAP2 Πλαίσιο από **γαλβανισμένη λαμαρίνα & πτερύγια από αλουμίνιο**. 1 σειρά ελεύθερα κινούμενα πτερύγια, παράλληλα στη 1η διάσταση. Για **αεραγωγό** και **απόρριψη** εσωτερικού αέρα ή **λήψη νωπού** αέρα.

ΠΡΟΑΙΡΕΤΙΚΑ ΕΞΑΡΤΗΜΑΤΑ

Κατόπιν ζήτησης, τα στόμια βαρύτητας **BAP** μπορεί να διαθέτουν πλέγμα αλουμινίου ή ανοξείδωτο για την συγκράτηση εντόμων και φύλλων και διάφραγμα για την ρύθμιση της παροχής αέρα.

ΕΙΔΙΚΕΣ ΚΑΤΑΣΚΕΥΕΣ ΣΤΟΜΙΩΝ BAP

Τα στόμια βαρύτητας τοίχου **BAP1** έχουν τη δυνατότητα να συνδυαστούν με τα στόμια νωπού GW. Η κατασκευή αυτή μας εξασφαλίζει καλύτερη προστασία από την βροχή, τα πουλιά, τα έντομα και τα φύλλα, ενώ ταυτόχρονα όταν απενεργοποιήσουμε το σύστημα κλιματισμού ή αερισμού διακόπτεται και η ροή αέρα εντός του στομίου.

Για την τεχνική επιλογή των ειδικών κατασκευών και περισσότερες πληροφορίες παρακαλούμε να επικοινωνήσετε με το τμήμα πωλήσεών μας.

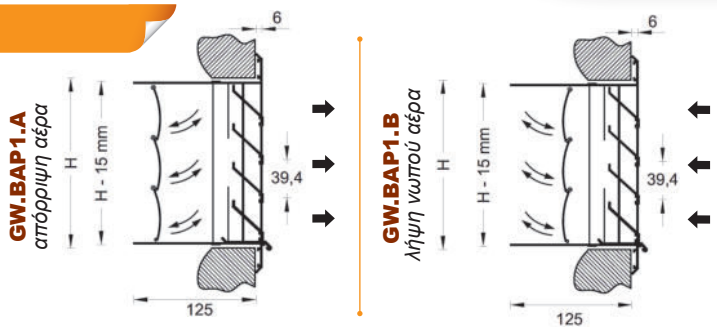

ΜΕΘΟΔΟΙ ΤΟΠΟΘΕΤΗΣΗΣ

Τα στόμια βαρύτητας **BAP** μπορούν να τοποθετηθούν σε **αεραγωγό** ή σε **τοίχο**, όπως φαίνεται στο διπλανό σχήμα και μπορούν να χρησιμοποιηθούν σε συστήματα λήψης νωπού αέρα (ροή αέρα τύπου **B**) ή σε συστήματα απόρριψης εσωτερικού αέρα (ροή αέρα τύπου **A**).

Στα διαγράμματα της σελίδας (5) που ακολουθεί, οι υπολογισμοί της πτώσης πίεσης και του θορύβου ισχύουν για όλες τις περιπτώσεις ροής.

Τα στόμια βαρύτητας BAP μπορούν να εγκατασταθούν με τους ακόλουθους τρόπους :

ΕΓΚΑΤΑΣΤΑΣΗ ΣΕ ΑΕΡΑΓΩΓΟ

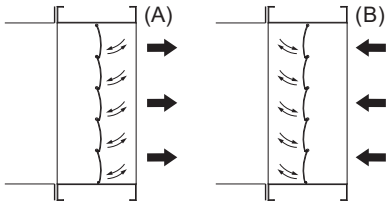

ΕΓΚΑΤΑΣΤΑΣΗ ΣΕ ΤΟΙΧΟ

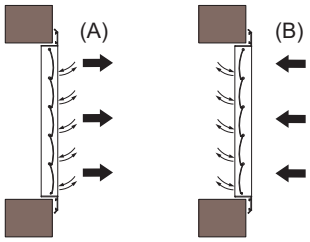

1. Εμφανής τοποθέτηση με βίδες
Για εύκολη, γρήγορη και ασφαλή εγκατάσταση. Ο αριθμός των κοχλιών (βίδες) είναι ανάλογος με το μέγεθος του στομίου. Όσο πιο μεγάλο είναι το στόμιο, τόσο πιο μεγάλος είναι και ο αριθμός των κοχλιών που απαιτείται. Για όλα τα **BAP1** & **BAP2.**

2. Κρυφή τοποθέτηση με ελατήρια
Για περιπτώσεις που απαιτούν ένα αισθητικά πιο όμορφο αποτέλεσμα. Ελάσματα τα οποία φέρουν ειδικές κοιλότητες, τοποθετούνται στην οπή στην οποία πρόκειται να εγκατασταθεί το στόμιο, ενώ ελατήρια τοποθετούνται στην κορνίζα του στομίου. Η στήριξη του στομίου επιτυγχάνεται με την εφαρμογή των ελατηρίων στις ειδικές κοιλότητες των ελασμάτων. Κατάλληλη για τα **BAP1** μόνο.

3. Κρυφή τοποθέτηση με πλαίσιο στήριξης μορφής Π
Για περιπτώσεις που απαιτούν και αισθητικά πιο όμορφο αποτέλεσμα και ασφαλή εγκατάσταση. Στην οπή στην οποία πρόκειται να εγκατασταθεί το στόμιο τοποθετείται ένα πλαίσιο μορφής Π και το οποιο στηρίζεται με εμφανείς βίδες. Το στόμιο συγκρατείται στο πλαίσιο με εσωτερική βίδα τοποθετημένη στο πίσω μέρος του στομίου. Η βίδα αυτή είναι προσβάσιμη με κατσαβίδι μέσα από τη πρόσοψη του στομίου. Κατάλληλη για τα **BAP1** μόνο.

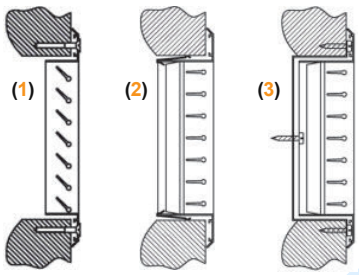

Όλα τα στόμια μπορούν να βαφούν ηλεκτροστατικά σε οποιοδήποτε χρώμα (RAL) κατόπιν παραγγελίας.
Για τον πλήρη κατάλογο των χρωμάτων (RAL) παρακαλούμε επικοινωνήστε μαζί μας.

ΠΑΡΑΔΕΙΓΜΑΤΑ ΧΡΩΜΑΤΩΝ

ΕΠΙΛΟΓΗ ΣΤΟΜΙΩΝ BAP1 & BAP2

Η επιλογή των στομίων βαρύτητας BAP1 και BAP2 γίνεται με τα διαγράμματα που ακολουθούν και σύμφωνα με την οδηγία **ΕΛΟΤ CR 1752:1998** (Κριτήρια σχεδιασμού για το εσωτερικό περιβάλλον).

Πλάτος στομίου	**W**	[mm]
Ύψος στομίου	**H**	[mm]
Συντελεστής Ισοδύναμης επιφανείας στομίου	**Af**	
Πτώση πίεσης στομίου	**ΔP**	[Pa]
Μέγιστη ταχύτητα του αέρα εντός στομίου	**U_o**	[m/s]
Στάθμη θορύβου	**Θ**	dB[A]

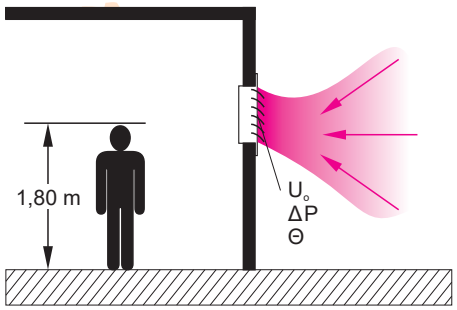

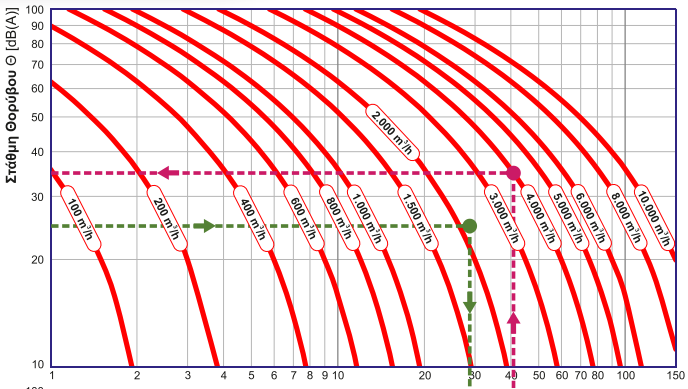

ΔΙΑΓΡΑΜΜΑ 1.3

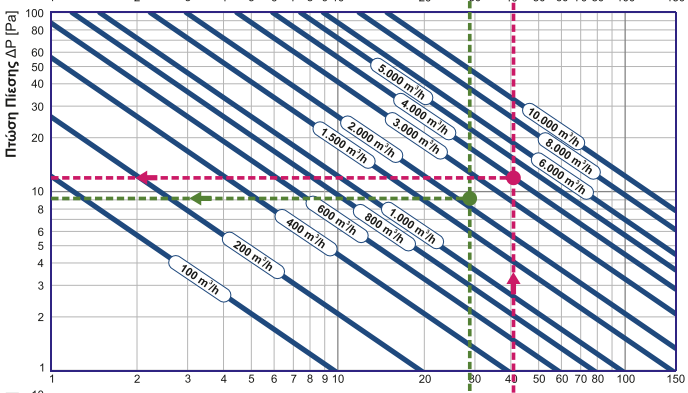

ΔΙΑΓΡΑΜΜΑ 1.2

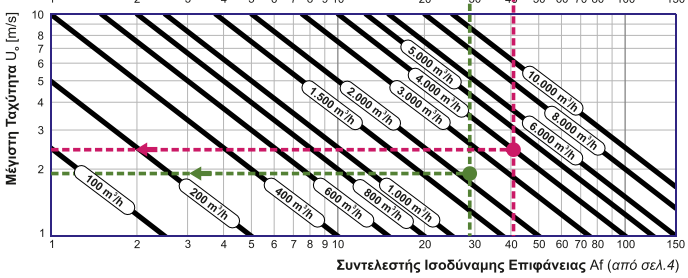

ΔΙΑΓΡΑΜΜΑ 1.1

Παράδειγμα επιλογής 1 :

Ποιές πρέπει να είναι οι διαστάσεις ενός στομίου βαρύτητας αν η παροχή αέρα είναι 2.200 m³/h και η εγκατάσταση είναι σε κτίριο γραφείων;

Ο χώρος στον οποίο θα εγκατασταθεί το στόμιο βαρύτητας είναι ένα γραφείο. Από το πρότυπο **ΕΛΟΤ CR 1752:1998** (κατηγορίες χώρων & επίπεδα θορύβου) διαπιστώνουμε ότι ο μέγιστος επιτρεπτός θόρυβος είναι 30 dB(A). Συνεπώς παραγόμενος θόρυβος της τάξης των 25 dB(A) είναι επιτρεπτός και από το διάγραμμα 1.3 προσδιορίζουμε πως ο συντελεστής ισοδύναμης επιφάνειας είναι 28,7. Αν η διάσταση του ύψους για κατασκευαστικούς λόγους είναι 500 mm τότε από τον πίνακα επιλογής συντελεστών ισοδύναμης επιφάνειας διαπιστώνουμε πως για ύψος στομίου ίσο με 500 mm το πλάτος του στομίου πρέπει να είναι 600 mm. Η μέγιστη ταχύτητα του αέρα στο στόμιο **600 x 500**, προκύπτει από το διάγραμμα 1.1 και είναι ίση με 1,9 m/s, ενώ από το διάγραμμα 1.2 υπολογίζουμε πως η πτώση πίεσης είναι ίση με 9,1 Pa.

Παράδειγμα επιλογής 2 :

Ποιά είναι η πτώση πίεσης και ο παραγόμενος θόρυβος σε ένα στόμιο βαρύτητας διαστάσεων 700 x 600 mm, αν η παροχή αέρα είναι 4.000 m³/h;

Από τον πίνακα επιλογής συντελεστών ισοδύναμης επιφάνειας βρίσκουμε πως σύμφωνα με τις διαστάσεις του στομίου ο συντελεστής ισοδύναμης επιφάνειας είναι ίσος με 40,5. Από τα διαγράμματα 1.1, 1.2 και 1.3, για παροχή αέρα 4.000 m³/h και συντελεστή ισοδύναμης επιφάνειας 40,5 υπολογίζουμε πως η μέγιστη ταχύτητα του αέρα στο στόμιο είναι 2,4 m/s, η πτώση πίεσης 12,1 Pa και ο παραγόμενος θόρυβος είναι 35,3 dB(A).

Τα διαγράμματα αποτελούν προσεγγιστικό τρόπο επιλογής στομίων βαρύτητας BAP. Για ακριβή υπολογισμό, παρακαλούμε κάντε χρήση του προγράμματος υπολογισμού στομίων της *AIRTECHNIC* ή επικοινωνήστε μαζί μας.

	100	125	150	200	250	300	350	400	450	500	550	600	800	1.000
200	1,7	**2,1**	2,6	**3,5**	4,5	**5,4**	6,4	**7,3**	8,2	**9,2**	10,1	**11,1**	14,8	**18,6**
250	2,1	**2,7**	3,3	**4,5**	5,7	**6,9**	8,0	**9,2**	10,4	**11,6**	12,8	**14,0**	18,8	**23,5**
300	2,5	**3,3**	4,0	**5,4**	6,9	**8,3**	9,7	**11,2**	12,6	**14,1**	15,5	**16,9**	22,7	**28,5**
350	3,0	**3,8**	4,7	**6,4**	8,0	**9,7**	11,4	**13,1**	14,8	**16,5**	18,2	**19,9**	26,6	**33,4**
400	3,4	**4,4**	5,4	**7,3**	9,2	**11,2**	13,1	**15,1**	17,0	**18,9**	20,9	**22,8**	30,6	**38,3**
450	3,9	**4,9**	6,0	**8,2**	10,4	**12,6**	14,8	**17,0**	19,2	**21,4**	23,6	**25,8**	34,5	**43,3**
500	4,3	**5,5**	6,7	**9,2**	11,6	**14,1**	16,5	**18,9**	21,4	**23,8**	26,3	**28,7**	38,5	**48,2**
550	4,7	**6,1**	7,4	**10,1**	12,8	**15,5**	18,2	**20,9**	23,6	**26,3**	28,9	**31,6**	42,4	**53,2**
600	5,2	**6,6**	8,1	**11,1**	14,0	**16,9**	19,9	**22,8**	25,8	**28,7**	31,6	**34,6**	46,3	**58,1**
650	5,6	**7,2**	8,8	**12,0**	15,2	**18,4**	21,6	**24,8**	27,9	**31,1**	34,3	**37,5**	50,3	**63,0**
700	6,1	**7,8**	9,5	**12,9**	16,4	**19,8**	23,3	**26,7**	30,1	**33,6**	37,0	**40,5**	54,2	**68,0**
750	6,5	**8,3**	10,2	**13,9**	17,6	**21,3**	24,9	**28,6**	32,3	**36,0**	39,7	**43,4**	58,2	**72,9**
800	6,9	**8,9**	10,9	**14,8**	18,8	**22,7**	26,6	**30,6**	34,5	**38,5**	42,4	**46,3**	62,1	**77,9**
850	7,4	**9,5**	11,6	**15,8**	19,9	**24,1**	28,3	**32,5**	36,7	**40,9**	45,1	**49,3**	66,0	**82,8**
900	7,8	**10,0**	12,3	**16,7**	21,1	**25,6**	30,0	**34,5**	38,9	**43,3**	47,8	**52,2**	70,0	**87,7**
950	8,3	**10,6**	12,9	**17,6**	22,3	**27,0**	31,7	**36,4**	41,1	**45,8**	50,5	**55,2**	73,9	**92,7**
1.000	8,7	**11,2**	13,6	**18,6**	23,5	**28,5**	33,4	**38,3**	43,3	**48,2**	53,2	**58,1**	77,9	**97,6**
1.050	9,1	**11,7**	14,3	**19,5**	24,7	**29,9**	35,1	**40,3**	45,5	**50,7**	55,8	**61,0**	81,8	**102,6**
1.100	9,6	**12,3**	15,0	**20,5**	25,9	**31,3**	36,8	**42,2**	47,7	**53,1**	58,5	**64,0**	85,7	**107,5**
1.150	10,0	**12,9**	15,7	**21,4**	27,1	**32,8**	38,5	**44,2**	49,8	**55,5**	61,2	**66,9**	89,7	**112,4**
1.200	10,5	**13,4**	16,4	**22,3**	28,3	**34,2**	40,2	**46,1**	52,0	**58,0**	63,9	**69,9**	93,6	**117,4**
1.250	10,9	**14,0**	17,1	**23,3**	29,5	**35,7**	41,8	**48,0**	54,2	**60,4**	66,6	**72,8**	97,6	**122,3**
1.300	11,3	**14,6**	17,8	**24,2**	30,7	**37,1**	43,5	**50,0**	56,4	**62,9**	69,3	**75,7**	101,5	**127,3**
1.350	11,8	**15,1**	18,5	**25,2**	31,8	**38,5**	45,2	**51,9**	58,6	**65,3**	72,0	**78,7**	105,4	**132,2**
1.400	12,2	**15,7**	19,2	**26,1**	33,0	**40,0**	46,9	**53,9**	60,8	**67,7**	74,7	**81,6**	109,4	**137,1**
1.450	12,7	**16,2**	19,8	**27,0**	34,2	**41,4**	48,6	**55,8**	63,0	**70,2**	77,4	**84,6**	113,3	**142,1**
1.500	13,1	**16,8**	20,5	**28,0**	35,4	**42,9**	50,3	**57,7**	65,2	**72,6**	80,1	**87,5**	117,3	**147,0**

ΥΠΟΛΟΓΙΣΜΟΣ ΠΤΩΣΗΣ ΠΙΕΣΗΣ & ΘΟΡΥΒΟΥ ΣΤΟΜΙΩΝ BAP

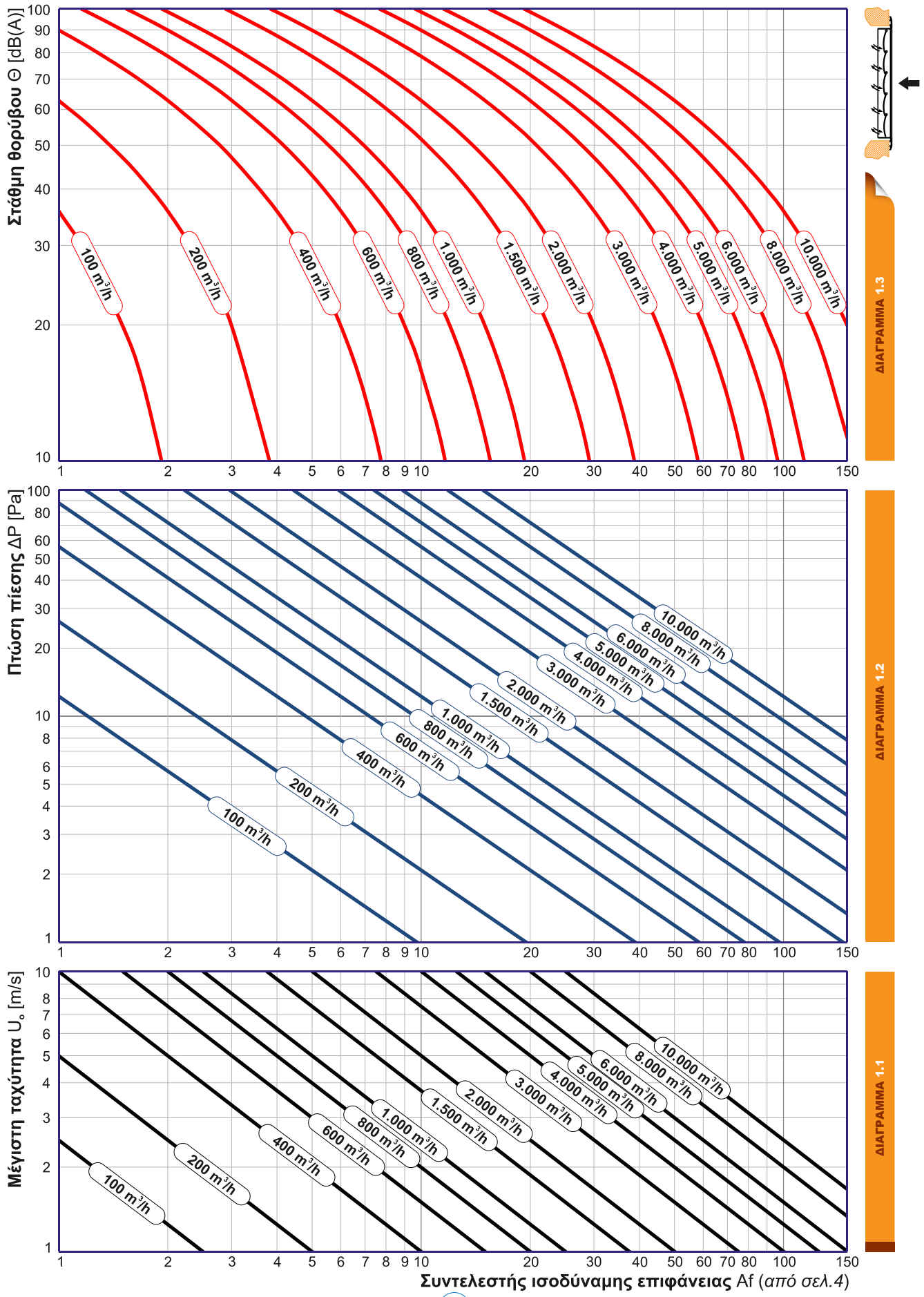

ΠΤΩΣΗΣ ΠΙΕΣΗΣ & ΘΟΡΥΒΟΣ ΣΥΝΘΕΤΩΝ ΣΤΟΜΙΩΝ ΒΑΡΥΤΗΤΑΣ - ΝΩΠΟΥ

Σε περίπτωση που έχουμε συνδυαστικό στόμιο βαρύτητας νωπού **GW.BAP1.A** & **GW.BAP1.B**, ο υπολογισμός της συνολικής πτώσης πίεσης και του παραγόμενου θορύβου γίνεται με τη βοήθεια των διαγράμματων υπολογισμού των στομίων βαρύτητας (όπως παραθέτονται στη σελ. 5), των διαγραμμάτων υπολογισμού των στομίων νωπού (όπως παραθέτονται στο αντίστοιχο έντυπο τους) και των παρακάτω σχέσεων.

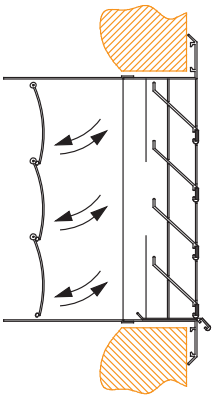

Παράδειγμα υπολογισμού 1 :
Υπολογισμός πτώσης πίεσης και θορύβου σε στόμιο GW.BAP1.A

Έστω ότι έχουμε στόμιο GW.BAP1.A διαστάσεων **400 x 400** και παροχή αέρα 1.200 m^3/h. Το στόμιο GW διαστάσεων **400 x 400**, σύμφωνα με τα διαγράμματα για ροή τύπου A, για παροχή αέρα 1.200 m^3/h, έχει πτώση πίεσης ίση με 39,4 Pa και παράγει θόρυβο ίσο με 19,7 dB. Στόμιο βαρύτητας BAP1.A διαστάσεων **400 x 400**, σύμφωνα με τα διαγράμματα της σελ. 5, για παροχή αέρα 1.200 m^3/h, έχει πτώση πίεσης ίση με 9,6 Pa και παράγει θόρυβο ίσο με 26,9 dB.

Η συνολική πτώση πίεσης στο στόμιο GW.BAP1.A διαστάσεων **400 x 400** είναι το αλγεβρικό άθροισμα της πτώσης πίεσης στο στόμιο GW και της πτώσης πίεσης στο στόμιο BAP1.A: $\Delta p_{GW} + \Delta p_{BAP1.A}$ = 39,4 + 9,6 = **49 Pa.**

Ο υπολογισμός του συνολικού θορύβου δίνεται από την σχέση: $L_{tot} = L_{GW} \oplus L_{BAP1.A}$ = Lmax + C(ΔL). Η διαφορά της στάθμης θορύβου μεταξύ των 2 ανεξάρτητων ηχητικών πηγών (δηλ. του στομίου GW και στομίου BAP1.A) είναι ΔL = 7,2. Συνεπώς από το παρακάτω διάγραμμα βρίσκουμε πως για ΔL = 7,2 ο συντελεστής διόρθωσης C(ΔL) είναι ίσος με 0,8. Άρα ο συνολικός θόρυβος είναι L_{tot} = Lmax + C(ΔL) = 26,9 + 0,8 = **27,7 dB.**

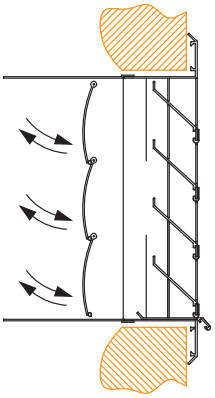

Παράδειγμα υπολογισμού 2 :
Υπολογισμός πτώσης πίεσης και θορύβου σε στόμιο GW.BAP1.B.

Έστω ότι έχουμε στόμιο GW.BAP1.B διαστάσεων **400 x 400** και παροχή αέρα 1.200 m^3/h. Το στόμιο GW διαστάσεων **400 x 400**, σύμφωνα με τα διαγράμματα για ροή τύπου B, για παροχή αέρα 1.200 m^3/h, έχει πτώση πίεσης ίση με 49,6 Pa και παράγει θόρυβο ίσο με 24,7 dB. Στόμιο βαρύτητας BAP1.B διαστάσεων 400 x 400, σύμφωνα με τα διαγράμματα της σελ. 5, για παροχή αέρα 1.200 m^3/h, έχει πτώση πίεσης ίση με 9,6 Pa και παράγει θόρυβο ίσο με 26,9 dB.

Η συνολική πτώση πίεσης στο στόμιο GW.BAP1.B διαστάσεων **400 x 400** είναι το αλγεβρικό άθροισμα της πτώσης πίεσης στο στόμιο GW και της πτώσης πίεσης στο στόμιο BAP1.B: $\Delta p_{GW} + \Delta p_{BAP1.B}$ = 49,6 + 9,6 = **59,2 Pa.**

Ο υπολογισμός του συνολικού θορύβου δίνεται από την σχέση: $L_{tot} = L_{GW} \oplus L_{BAP1.B}$ = Lmax + C(ΔL). Η διαφορά της στάθμης θορύβου μεταξύ των 2 ανεξάρτητων ηχητικών πηγών (δηλ. του στομίου GW και στομίου BAP1.A) είναι ΔL = 2,2. Συνεπώς από το παρακάτω διάγραμμα βρίσκουμε πως για ΔL = 2,2 ο συντελεστής διόρθωσης C(ΔL) είναι ίσος με 2,0. Άρα ο συνολικός θόρυβος είναι L_{tot} = Lmax + C(ΔL) = 26,9 + 2,0 = **28,9 dB**.

ΥΠΟΛΟΓΙΣΜΟΣ ΣΥΝΟΛΙΚΗΣ ΣΤΑΘΜΗΣ ΘΟΡΥΒΟΥ ΠΟΥ ΠΡΟΕΡΧΕΤΑΙ ΑΠΟ 2 ΑΝΕΞΑΡΤΗΤΕΣ ΠΗΓΕΣ

Καθώς ο θόρυβος σε [dB] είναι μέγεθος που ορίζεται σε λογαριθμική κλίμακα, όταν έχουμε 2 (ή περισσότερες) ανεξάρτητες πηγές θορύβου, ο συνολικός θόρυβος δεν δίνεται από το αλγεβρικό άθροισμα των πηγών. Το «άθροισμα» 2 ηχητικών σταθμών L1, L2 συμβολίζεται από το διεθνώς καθορισμένο σύμβολο ⊕ και δίνεται από τη σχέση:

$$L_{tot} = L1 \oplus L2 = 10 \times \log(10^{0,1 \times L1} + 10^{0,1 \times L2})$$

Καθώς όμως η παραπάνω σχέση απαιτεί σύνθετες πράξεις, μπορούμε να προσδιορίσουμε με αρκετή ακρίβεια το άθροισμα δύο ηχητικών σταθμών από τη προσεγγιστική σχέση :

$$L_{tot} = L1 \oplus L2 = Lmax + C(\Delta L),$$

όπου Lmax είναι η μεγαλύτερη συγκριτικά από τις δύο στάθμες L1 και L2 και C(ΔL) είναι ένας διορθωτικός παράγοντας που η τιμή του (σε dB) εξαρτάται από τη διαφορά ΔL = | L2 - L1 | και προσδιορίζεται από το διάγραμμα που ακολουθεί.

Παράδειγμα υπολογισμού

Έστω ότι σε κάποια περιοχή του χώρου η στάθμη θορύβου σε ένα στόμιο είναι L1 = 25 dB. Αν στην ίδια περιοχή η στάθμη θορύβου από ένα δεύτερο, ανεξάρτητο στόμιο είναι L2 = 30 dB, τότε η συνολική στάθμη θορύβου υπολογίζεται ως εξής:
$L_{tot} = L1 \oplus L\,2$ = Lmax + C(ΔL).

Έχουμε **Lmax** = L2 = 30 dB και
ΔL = L2 - L1 = 5 dB

Από το διπλανό διάγραμμα προκύπτει ότι για ΔL ίσο με 5 dB ο διορθωτικός παράγοντας είναι C(ΔL) = 1,2 dB.

Άρα η συνολική στάθμη θορύβου είναι:
$L_{tot} = 25 \oplus 30 =$
$= 30 + C(5) \cong 30 + 1,2 =$ **31,2 dB.**

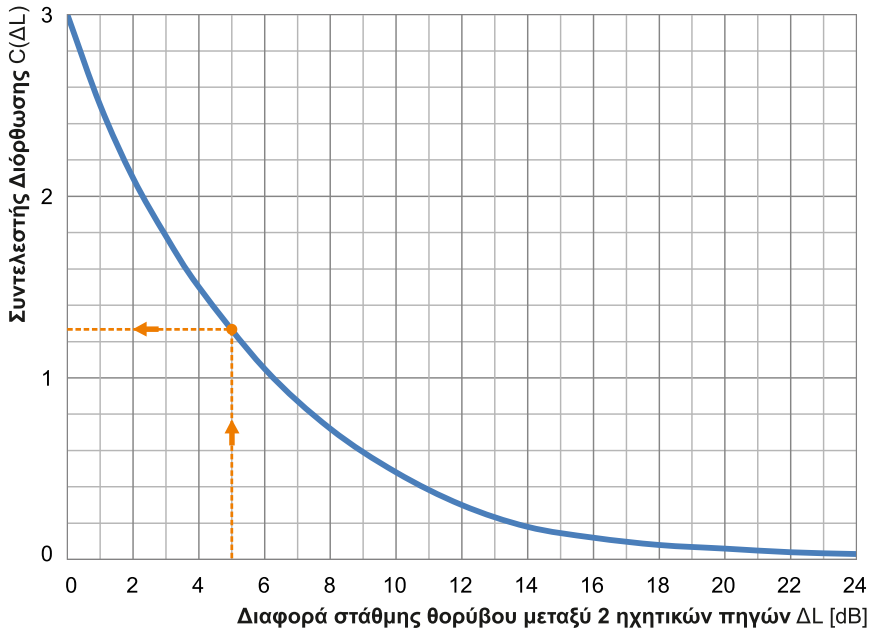

Όλα τα στόμια μπορούν να **βαφούν ηλεκτροστατικά** σε **οποιοδήποτε χρώμα (RAL)** κατόπιν παραγγελίας.
Για τον πλήρη κατάλογο των χρωμάτων (RAL) παρακαλούμε επικοινωνήστε μαζί μας.

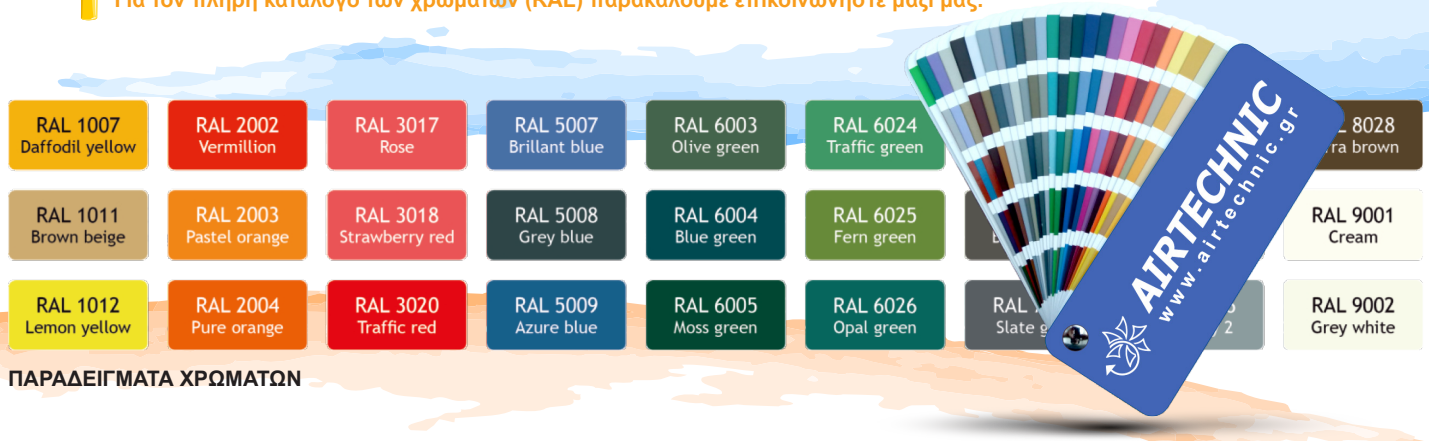

ΠΑΡΑΔΕΙΓΜΑΤΑ ΧΡΩΜΑΤΩΝ

ΤΡΟΠΟΣ ΠΑΡΑΓΓΕΛΙΑΣ

Για την ορθή παραγγελία στομίων βαρύτητας **BAP** παρακαλούμε να κάνετε χρήση του κωδικού που ακολουθεί :

BAP1.A + 400 x 400 + G | RAL

RAL	= Πτερύγια & πλαισίο από **αλουμίνιο βαμμένα σε χρώμα RAL**
Κενό	= Πτερύγια & πλαισίο από **ανοδιωμένο αλουμίνο**
G	= με **πλέγμα**
Κενό	= χωρίς πρόσθετα εξαρτήματα
Ύψος στομίου [mm]	
Πλάτος στομίου [mm]	
BAP1.A	= **Για τοίχο και απόρριψη αέρα**
BAP1.B	= **Για τοίχο και λήψη νωπού αέρα**
BAP0.A	= Χωρίς κορνίζα **για τοίχο και απόρριψη αέρα**
BAP0.B	= Χωρίς κορνίζα **για τοίχο και λήψη νωπού αέρα**
BAP1.A.PVC	= Με πλαστικά πτερύγια, **για τοίχο και απόρριψη αέρα**
BAP1.B.PVC	= Με πλαστικά πτερύγια, **για τοίχο και λήψη νωπού αέρα**
BAP0.A.PVC	= Χωρίς κορνίζα, με πλαστικά πτερύγια, **για τοίχο και απόρριψη αέρα**
BAP0.B.PVC	= Χωρίς κορνίζα, με πλαστικά πτερύγια, **για τοίχο και λήψη νωπού αέρα**
BAP2	= **Για αεραγωγό και απόρριψη αέρα ή λήψη νωπού αέρα**

Παραδείγματα

BAP1.A 600 x 400 | 9005 =

Στόμιο βαρύτητας τοίχου BAP1.A για απόρριψη αέρα, με πλάτος **600** mm, ύψος **400** mm, πλαίσιο και πτερύγια από αλουμίνιο ηλεκτροστατικά βαμμένα σε RAL9005.

BAP2 800 x 600 =

Στόμιο βαρύτητας αεραγωγού BAP2 για απόρριψη αέρα ή λήψη νωπού αέρα, με πλάτος **800** mm, ύψος **600** mm, πλαίσιο και πτερύγια από ανοδιωμένο αλουμίνιο.

ΠΡΟΔΙΑΓΡΑΦΕΣ

Στόμιο βαρύτητας ορθογωνικό, BAP1.A / BAP1.B

Στόμιο βαρύτητας ορθογωνικό, ενδεικτικού τύπου **BAP1.A / BAP1.B** της **AIRTECHNIC**, κατασκευασμένο από ανοδιωμένο αλουμίνιο / αλουμίνιο βαμμένο σε χρώμα RAL... με 1 σειρά ομαδοποιημένα, ελεύθερα κινούμενα πτερύγια, παράλληλα στη 1η διάσταση, η κλίση των οποίων εξαρτάται απ' τη πίεση της ροής του αέρα για απομόνωση του συστήματος κλιματισμού ή εξαερισμού και προστασία από την είσοδο βροχής, φύλλων και πουλιών κατά την διακοπή της λειτουργίας του. Ο κατασκευαστής θα έχει πραγματοποιήσει μετρήσεις, των τεχνικών χαρακτηριστικών του στομίου, σε ανεξάρτητο εργαστήριο σύμφωνα με το πρότυπο ISO 5219-1984. Θα είναι κατάλληλο για εξωτερική τοποθέτηση σε τοίχο, για απόρριψη εσωτερικού αέρα (**BAP1.A**) / για λήψη νωπού αέρα (**BAP1.B**) και εμφανή τοποθέτηση με βίδες / κρυφή τοποθέτηση με ελατήρια / κρυφή τοποθέτηση με πλαίσιο στήριξης μορφής Π. Το εργοστάσιο κατασκευής θα είναι πιστοποιημένο κατά **ISO 9001:2015** (Συστήματα Διαχείρισης Ποιότητας) και κατά **ISO 14001:2015** (Συστήματα Περιβαλλοντικής Διαχείρισης).
Θα είναι κατασκευής της **AIRTECHNIC** τύπος **BAP1.A / BAP1.B**

Στόμιο βαρύτητας ορθογωνικό, χωρίς εξωτερική κορνίζα, BAP0.A / BAP0.B

Στόμιο βαρύτητας ορθογωνικό, χωρίς εξωτερική κορνίζα, ενδεικτικού τύπου **BAP0.A / BAP0.B** της **AIRTECHNIC**, κατασκευασμένο από ανοδιωμένο αλουμίνιο / αλουμίνιο βαμμένο σε χρώμα RAL... με 1 σειρά ομαδοποιημένα, ελεύθερα κινούμενα πτερύγια, παράλληλα στη 1η διάσταση, η κλίση των οποίων εξαρτάται απ' τη πίεση της ροής του αέρα για απομόνωση του συστήματος κλιματισμού ή εξαερισμού και προστασία από την είσοδο βροχής, φύλλων και πουλιών κατά την διακοπή της λειτουργίας του. Ο κατασκευαστής θα έχει πραγματοποιήσει μετρήσεις, των τεχνικών χαρακτηριστικών του στομίου, σε ανεξάρτητο εργαστήριο σύμφωνα με το πρότυπο ISO 5219-1984. Θα είναι κατάλληλο για εξωτερική τοποθέτηση σε τοίχο, για απόρριψη εσωτερικού αέρα (**BAP0.A**) / για λήψη νωπού αέρα (**BAP0.B**) και εμφανή τοποθέτηση με βίδες / κρυφή τοποθέτηση με ελατήρια / κρυφή τοποθέτηση με πλαίσιο στήριξης μορφής Π. Το εργοστάσιο κατασκευής θα είναι πιστοποιημένο κατά **ISO 9001:2015** (Συστήματα Διαχείρισης Ποιότητας) και κατά **ISO 14001:2015** (Συστήματα Περιβαλλοντικής Διαχείρισης).
Θα είναι κατασκευής της **AIRTECHNIC** τύπος **BAP0.A / BAP0.B**

Στόμιο βαρύτητας ορθογωνικό με πλαστικά πτερύγια, BAP1.A.PVC / BAP1.B.PVC

Στόμιο βαρύτητας ορθογωνικό, ενδεικτικού τύπου **BAP1.A.PVC / BAP1.B.PVC** της **AIRTECHNIC**, κατασκευασμένο από ανοδιωμένο αλουμίνιο με 1 σειρά ομαδοποιημένα, ελεύθερα κινούμενα πλαστικά πτερύγια, παράλληλα στη 1η διάσταση, η κλίση των οποίων εξαρτάται απ' τη πίεση της ροής του αέρα για απομόνωση του συστήματος κλιματισμού ή εξαερισμού και προστασία από την είσοδο βροχής, φύλλων και πουλιών κατά την διακοπή της λειτουργίας του. Ο κατασκευαστής θα έχει πραγματοποιήσει μετρήσεις, των τεχνικών χαρακτηριστικών του στομίου, σε ανεξάρτητο εργαστήριο σύμφωνα με το πρότυπο ISO 5219-1984. Θα είναι κατάλληλο για εξωτερική τοποθέτηση σε τοίχο, για απόρριψη εσωτερικού αέρα (**BAP1.A.PVC**) / για λήψη νωπού αέρα (**BAP1.B.PVC**) και εμφανή τοποθέτηση με βίδες / κρυφή τοποθέτηση με ελατήρια / κρυφή τοποθέτηση με πλαίσιο στήριξης μορφής Π. Το εργοστάσιο κατασκευής θα είναι πιστοποιημένο κατά **ISO 9001:2015** (Συστήματα Διαχείρισης Ποιότητας) και κατά **ISO 14001:2015** (Συστήματα Περιβαλλοντικής Διαχείρισης).
Θα είναι κατασκευής της **AIRTECHNIC** τύπος **BAP1.A.PVC / BAP1.B.PVC**

Στόμιο βαρύτητας ορθογωνικό, με πλαστικά πτερύγια, χωρίς εξωτερική κορνίζα, BAP0.A.PVC / BAP0.B.PVC

Στόμιο βαρύτητας ορθογωνικό, χωρίς εξωτερική κορνίζα, ενδεικτικού τύπου **BAP0.A.PVC / BAP0.B.PVC** της **AIRTECHNIC**, κατασκευασμένο από ανοδιωμένο αλουμίνιο / αλουμίνιο βαμμένο σε χρώμα RAL... με 1 σειρά ομαδοποιημένα, ελεύθερα κινούμενα πλαστικά πτερύγια, παράλληλα στη 1η διάσταση, η κλίση των οποίων εξαρτάται απ' τη πίεση της ροής του αέρα για απομόνωση του συστήματος κλιματισμού ή εξαερισμού και προστασία από την είσοδο βροχής, φύλλων και πουλιών κατά την διακοπή της λειτουργίας του. Ο κατασκευαστής θα έχει πραγματοποιήσει μετρήσεις, των τεχνικών χαρακτηριστικών του στομίου, σε ανεξάρτητο εργαστήριο σύμφωνα με το πρότυπο ISO 5219-1984. Θα είναι κατάλληλο για εξωτερική τοποθέτηση σε τοίχο, για απόρριψη εσωτερικού αέρα (**BAP0.A.PVC**) / για λήψη νωπού αέρα (**BAP0.B.PVC**) και εμφανή τοποθέτηση με βίδες / κρυφή τοποθέτηση με ελατήρια / κρυφή τοποθέτηση με πλαίσιο στήριξης μορφής Π. Το εργοστάσιο κατασκευής θα είναι πιστοποιημένο κατά **ISO 9001:2015** (Συστήματα Διαχείρισης Ποιότητας) και κατά **ISO 14001:2015** (Συστήματα Περιβαλλοντικής Διαχείρισης).
Θα είναι κατασκευής της **AIRTECHNIC** τύπος **BAP0.A.PVC / BAP0.B.PVC**

Διάφραγμα βαρύτητας ορθογωνικό, για αεραγωγούς, BAP2

Διάφραγμα βαρύτητας ορθογωνικό, ενδεικτικού τύπου **BAP2** της **AIRTECHNIC**, με πλαίσιο κατασκευασμένο από γαλβανισμένη λαμαρίνα, με 1 σειρά ομαδοποιημένα, ελεύθερα κινούμενα πτερύγια από αλουμίνιο, παράλληλα στη 1η διάσταση, η κλίση των οποίων εξαρτάται απ' τη πίεση της ροής του αέρα για απομόνωση του συστήματος κλιματισμού ή εξαερισμού και προστασία από την είσοδο βροχής, φύλλων και πουλιών κατά την διακοπή της λειτουργίας του. Ο κατασκευαστής θα έχει πραγματοποιήσει μετρήσεις, των τεχνικών χαρακτηριστικών του στομίου, σε ανεξάρτητο εργαστήριο σύμφωνα με το πρότυπο ISO 5219-1984. Θα είναι κατάλληλο για τοποθέτηση εντός δικτύου αεραγωγών, για απόρριψη εσωτερικού αέρα ή για λήψη νωπού αέρα. Το εργοστάσιο κατασκευής θα είναι πιστοποιημένο κατά **ISO 9001:2015** (Συστήματα Διαχείρισης Ποιότητας) και κατά **ISO 14001:2015** (Συστήματα Περιβαλλοντικής Διαχείρισης).
Θα είναι κατασκευής της **AIRTECHNIC** τύπος **BAP2**

AIRTECHNIC

www.airtechnic.gr

Air-Conditioning & Ventilation Components & Systems

ISO 9001:2015 ISO 14001:2015

ΚΕΝΤΡΙΚΕΣ ΜΟΝΑΔΕΣ ΚΛΙΜΑΤΙΣΜΟΥ

ΕΝΑΛΛΑΚΤΕΣ ΑΕΡΑ - ΑΕΡΑ

FAN COIL UNITS

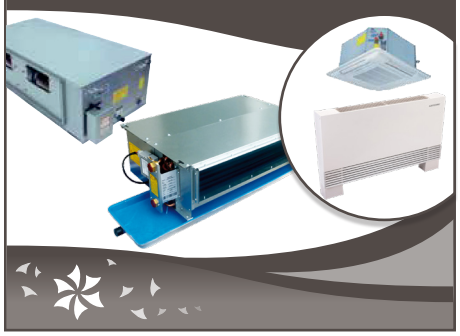

ΑΝΕΜΙΣΤΗΡΕΣ & FAN SECTIONS

ΔΙΑΦΡΑΓΜΑΤΑ ΠΥΡΚΑΓΙΑΣ

ΣΤΟΜΙΑ ΑΕΡΑ

ΥΓΡΑΝΤΗΡΕΣ ΑΤΜΟΥ - ΑΦΥΓΡΑΝΤΗΡΕΣ

ΚΕΝΤΡΙΚΗ ΗΛΕΚΤΡΙΚΗ ΣΚΟΥΠΑ

ΑΝΟΞΕΙΔΩΤΕΣ ΚΑΜΙΝΑΔΕΣ

ΦΙΛΤΡΑ

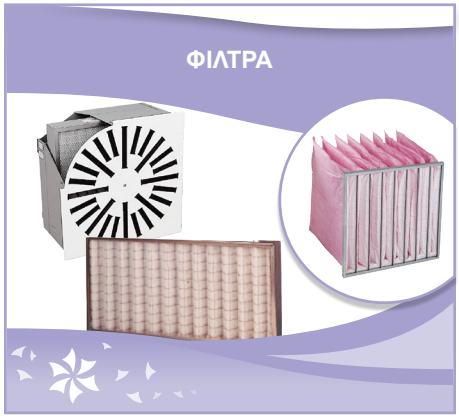

ΑΕΡΟΚΟΥΡΤΙΝΕΣ

ΔΡΟΣΙΣΜΟΣ

ΕΔΡΑ - ΑΘΗΝΑ
Παπαρρηγοπούλου 10 & Λαγκαδά,
τ.κ.: 12132, Περιστέρι, Αθήνα
211 - 70.55.500
sales@airtechnic.gr

ΕΡΓΟΣΤΑΣΙΟ - ΘΗΒΑ
4ο χλμ. Θήβας - Χαλκίδας,
τ.κ.: 32200, Θήβα
22620 - 89.006
factory@airtechnic.gr

ΕΡΓΟΣΤΑΣΙΟ - ΘΕΣΣΑΛΟΝΙΚΗ
Τέρμα προέκτασης Μαιάνδρου,
τ.κ.: 57013, Ωραιόκαστρο Θεσ/νίκη
2311 - 82.40.00
thessaloniki@airtechnic.gr