Στόμιο οροφής

DCI-2

Στόμιο οροφής DCI-2

Τα στόμια οροφής **DCI-2** (κυκλικοί ανεμοστάτες) είναι σχεδιασμένα για όλους τους τύπους συστημάτων κλιματισμού, εξαερισμού και θέρμανσης ή ψύξης. Ο ειδικός σχεδιασμός τους με ομόκεντρα σταθερά πτερύγια επιτρέπει υψηλή και ομοιόμορφη προσαγωγή αέρα προς όλες τις κατευθύνσεις (360°) με χαμηλή στάθμη θορύβου. Είναι ιδανικά για εγκατάσταση σε χώρους με μεγάλη θερμοκρασιακή διαφορά του αέρα του χώρου με τον αέρα προσαγωγής.

Τα στόμια **DCI-2** κατασκευάζονται από αλουμίνιο (RAL 9006 ή RAL 9016). Προαιρετικά, μπορεί να διαθέτουν ρυθμιστικό διάφραγμα με μαύρα πλαστικά πτερύγια ή διάτρητη σχάρα ισοκατανομής.

DCI-2 Κυκλικό στόμιο οροφής με ομόκεντρα σταθερά πτερύγια για ομοιόμορφη προσαγωγή αέρα προς όλες τις κατευθύνσεις (360°) και κορνίζα για ορατή στήριξη με βίδες.

DCI-2.K Κυκλικό στόμιο οροφής με ομόκεντρα σταθερά πτερύγια σε κωνική διάταξη, για ομοιόμορφη προσαγωγή αέρα προς όλες τις κατευθύνσεις (360°) και κορνίζα για ορατή στήριξη με βίδες.

DCI-2.H Κυκλικό στόμιο οροφής με ομόκεντρα σταθερά πτερύγια για ομοιόμορφη προσαγωγή αέρα προς όλες τις κατευθύνσεις (360°) και κορνίζα για κρυφή στήριξη με κεντρική βίδα.

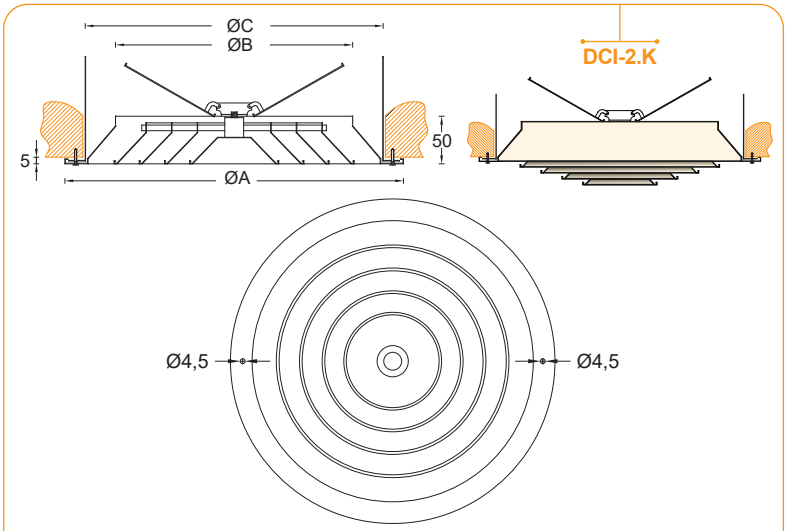

SIZE	150	200	250	300	350	400	450	500	560	630
ØA [mm]	257	307	357	407	457	507	557	607	657	707
ØB [mm]	149	199	249	299	349	399	449	499	559	629
ØC [mm]	225	275	325	375	425	475	525	575	625	675

ΔΥΝΑΤΟΤΗΤΕΣ ΔΙΑΧΥΣΗΣ ΤΗΣ ΔΕΣΜΗΣ ΑΕΡΑ

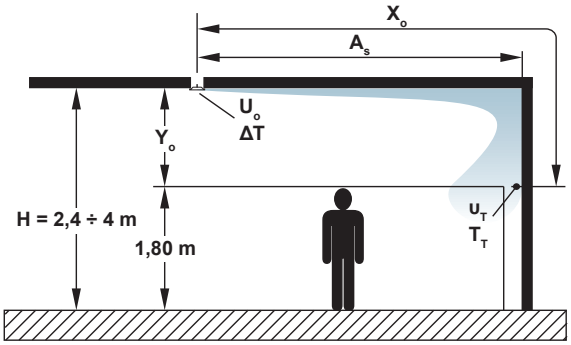

Οριζόντια εκτόξευση προς 1 κατεύθυνση & σύγκρουση της δέσμης με τοίχο

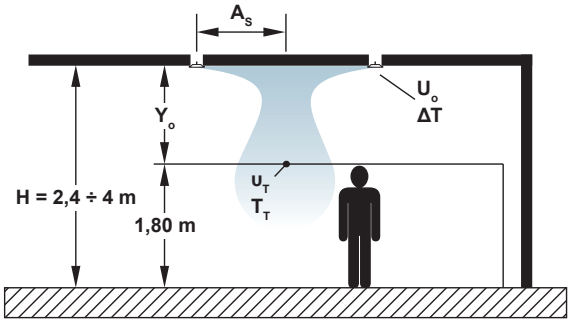

Οριζόντια εκτόξευση προς 1 κατεύθυνση & σύγκρουση δεσμών μεταξύ 2 στομίων

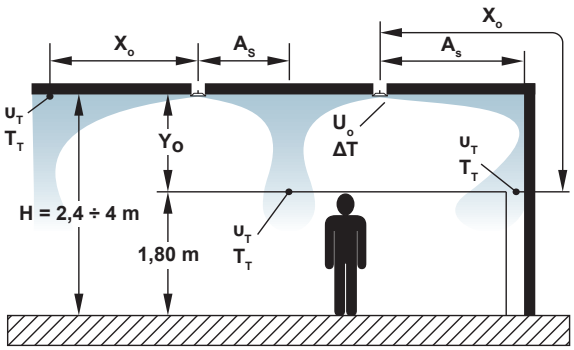

Οριζόντια εκτόξευση 2 κατευθύνσεων με σύγκρουση δεσμών μεταξύ στομίων και μεταξύ στομίου και τοίχου

ΕΠΙΛΟΓΗ ΣΤΟΜΙΩΝ DCI-2

Τα τεχνικά χαρακτηριστικά των στομίων **DCI-2** είναι τα ακόλουθα :

Διάμετρος στομίου	**Ø D**	[mm]
Πτώση πίεσης στομίου	**ΔP**	[Pa]
Μέγιστη ταχύτητα του αέρα εντός στομίου	U_o	[m/s]
Στάθμη θορύβου	**Θ**	dB[A]
Διαφορά θερμοκρασίας προσαγωγής / δωματίου	**ΔT**	°C
Βελληνεκές οριζόντιας δέσμης	X_o	[m]
Κατακόρυφη πτώση οριζόντιας δέσμης	Y_o	[m]
Τελική ταχύτητα οριζόντιας δέσμης	u_T	[m/s]
Θερμοκρασία οριζόντιας δέσμης	T_T	°C
Απόσταση στομίου από σημείο σύγκρουσης δέσμης	A_S	[m]

Η επιλογή των στομίων οροφής **DCI-2** θα γίνει με τα διαγράμματα που ακολουθούν και σύμφωνα με την οδηγία **ΕΛΟΤ CR 1752:1998** (Κριτήρια σχεδιασμού για το εσωτερικό περιβάλλον).

ΕΓΚΑΤΑΣΤΑΣΗ ΣΤΟΜΙΩΝ DCI-2

Τα στόμια τύπου **DCI-2** μπορούν να εγκατασταθούν με τους ακόλουθους τρόπους :

1) Εμφανής τοποθέτηση (με βίδες)
Η τοποθέτηση και στήριξη με βίδες, μας επιτρέπει μια εύκολη, γρήγορη και ασφαλή εγκατάσταση.

2) Κρυφή τοποθέτηση (με κεντρική βίδα ή πλαϊνές βίδες εσωτερικά)
Η κρυφή τοποθέτηση προσφέρει ένα αισθητικά πιο όμορφο αποτέλεσμα. Η στήριξη επιτυγχάνεται είτε με βίδες εσωτερικά στο πλάι του εξωτερικού πλαισίου, είτε με κεντρική βίδα στον πυρήνα των πτερυγίων (κρυφή στήριξη Π).

DCI-2 - ΥΠΟΛΟΓΙΣΜΟΣ ΠΤΩΣΗΣ ΠΙΕΣΗΣ & ΘΟΡΥΒΟΥ

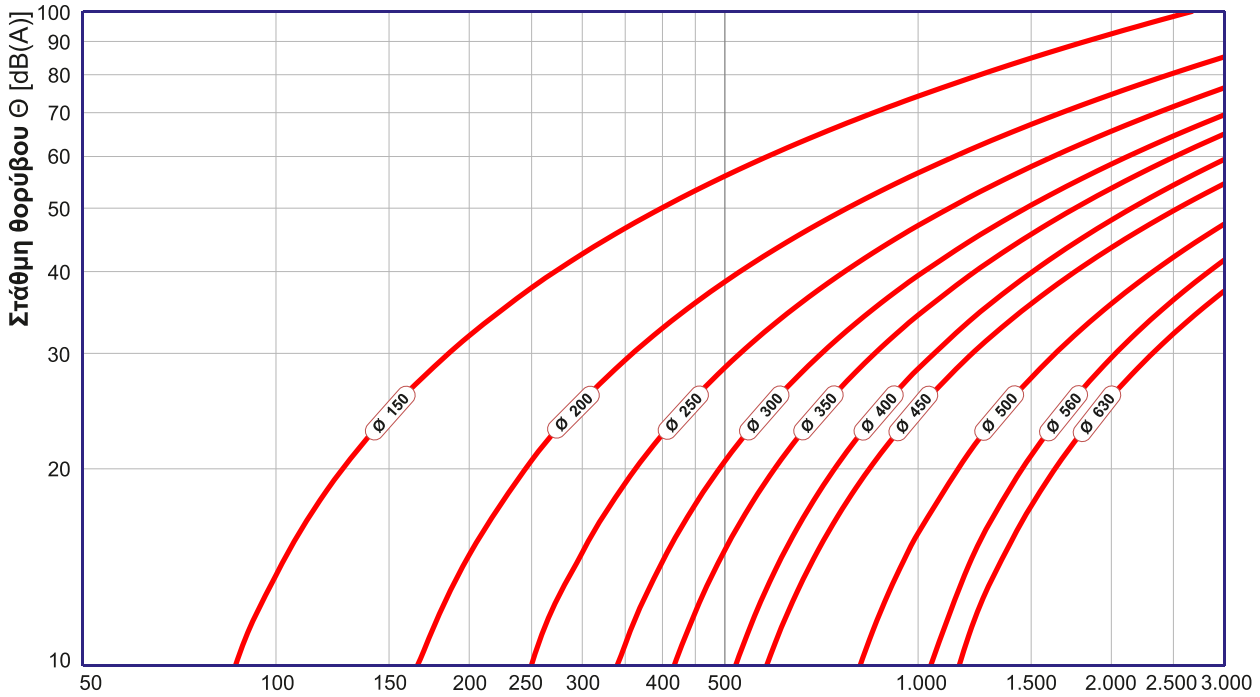

ΔΙΑΓΡΑΜΜΑ 1.3

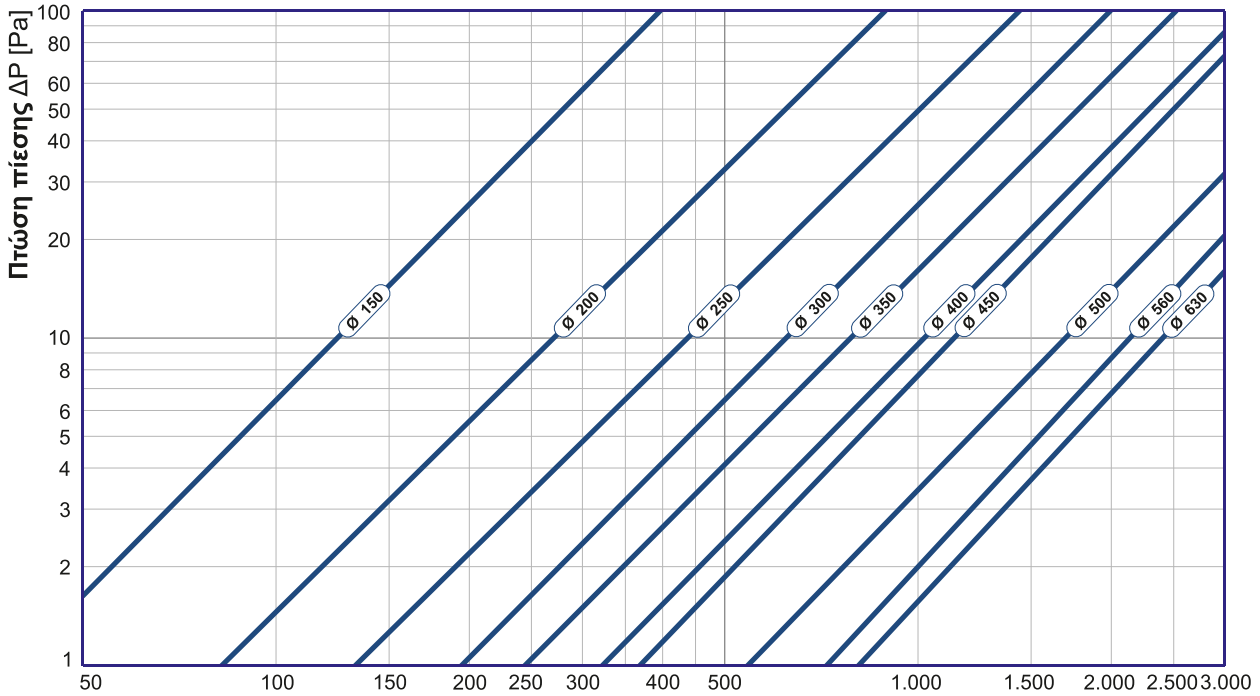

ΔΙΑΓΡΑΜΜΑ 1.2

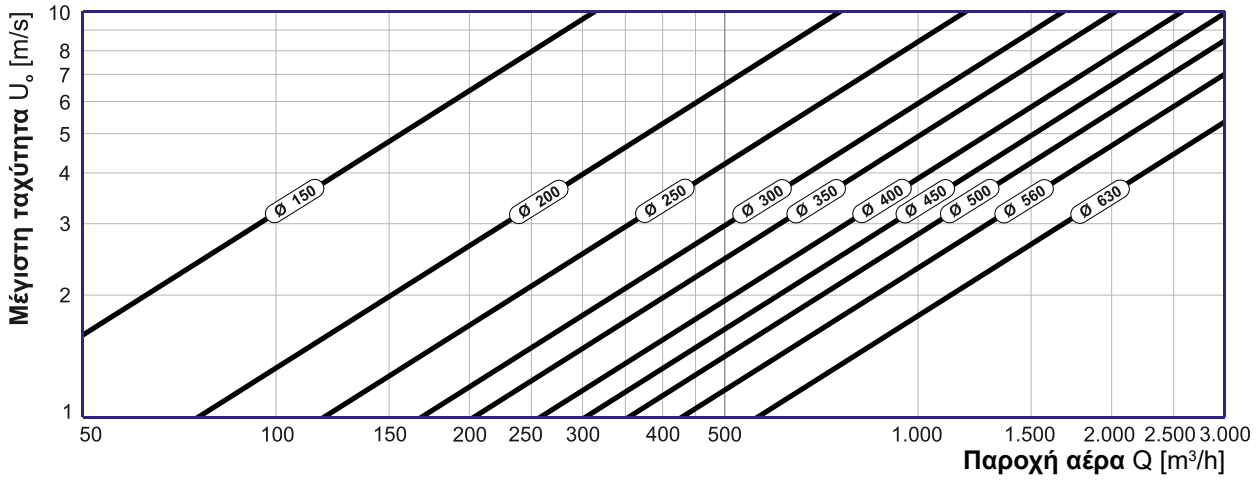

ΔΙΑΓΡΑΜΜΑ 1.1

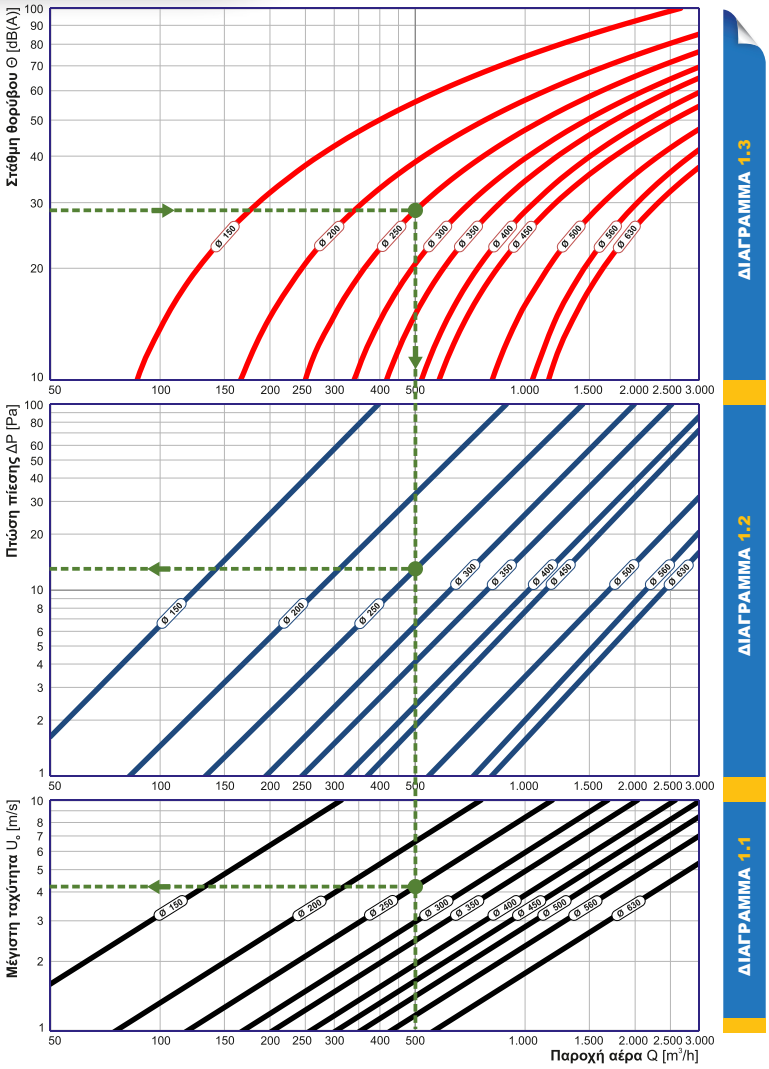

Τα διαγράμματα αποτελούν προσεγγιστικό τρόπο επιλογής στομίων αέρα. Για ακριβή υπολογισμό, παρακαλούμε κάντε χρήση του προγράμματος υπολογισμού στομίων KlimaCalc της AIRTECHNIC ή επικοινωνήστε μαζί μας.

Παράδειγμα επιλογής 1 :

Ποιό πρέπει να είναι το μέγεθος ενός στομίου οροφής DCI-2 αν η παροχή αέρα είναι 500 m³/h και η εγκατάσταση είναι σε κτίριο γραφείων;

Ο χώρος στον οποίο θα εγκατασταθεί το στόμιο DCI-2 είναι ένα γραφείο. Απ' το πρότυπο ΕΛΟΤ CR 1752:1998 (κατηγορίες χώρων & επίπεδα θορύβου) διαπιστώνουμε ότι ο μέγιστος επιτρεπτός θόρυβος είναι 30 dB(A). Από το διάγραμμα 1.3 παρατηρούμε οτι, για παροχή αέρα ίση με 500 m³/h, στόμιο με μέγεθος ίσο με **Ø250** παράγει θόρυβο ίσο με 28,5 dB(A) που είναι επιτρεπτός. Η μέγιστη ταχύτητα του αέρα στο στόμιο μεγέθους **Ø250**, προκύπτει από το διάγραμμα 1.1 και είναι ίση με 4,2 m/s, ενώ από το διάγραμμα 1.2 υπολογίζουμε πως η πτώση πίεσης είναι ίση με 12,9 Pa.

Παράδειγμα επιλογής 2 - Οριζόντιο βεληνεκές ελεύθερης δεσμης :

Ποιο είναι το οριζόντιο βεληνεκές στο στόμιο του παραδείγματος 1 όταν δεν υπάρχει σύγκρουση δεσμών και η τελική ταχύτητα της δέσμης είναι 0,2 m/s;

Από το διάγραμμα 2.1, για μέγεθος στομίου **Ø250** και παροχή αέρα ίση με 500 m³/h, προσδιορίζουμε τον συντελεστή S_1 = 2,5. Αντίστοιχα από το διάγραμμα 2.2, για συντελεστή S_1 = 2,5 και τελική ταχύτητα δέσμης $υ_τ$ = 0,2 m/s, υπολογίζουμε τον συντελεστή S_2 = 2,55. Το οριζόντιο βεληνεκές X_o της ελεύθερης δέσμης υπολογίζεται από το διάγραμμα 2.3 για συντελεστή S_2 = 2,55 και την καμπύλη για μη σύγκρουση δεσμών και είναι ίσο με 2,55 m.

Παράδειγμα επιλογής 3 - Σύγκρουση δεσμών :

Ποιο είναι το συνολικό βεληνεκές στο στόμιο του παραδείγματος 2 όταν έχουμε σύγκρουση δέσμης σε απόσταση 1 m από το στόμιο και η τελική ταχύτητα της δέσμης είναι 0,2 m/s;

Στο παράδειγμα 2 προσδιορίσαμε τον συντελεστή S_2 = 2,55. Επομένως από το διάγραμμα 2.3, για συντελεστή S_2 = 2,55 και την καμπύλη για σύγκρουση δεσμών σε απόσταση A_S = 1 m απ΄το στόμιο, υπολογίζουμε τον συντελεστή S_3 = 1,6.

Περίπτωση 1η : Σύγκρουση μεταξύ δεσμών

Εαν έχουμε σύγκρουση της δέσμης ενός στομίου με την δέσμη ενός άλλου στομίου, τότε από το διάγραμμα 2.4 για συντελεστή S_3 = 1,6 και την καμπύλη για σύγκρουση δεσμών, υπολογίζουμε την κατακόρυφη πτώση της δέσμης Y_o ίση με 1,77 m. Το συνολικό βεληνεκές δίνεται από την σχέση $X_o = A_S + Y_o$ = 1 + 1,77 = 2,77 m

Περίπτωση 2η : Σύγκρουση δέσμης με τοίχο

Εαν έχουμε σύγκρουση της δέσμης ενός στομίου με τοίχο, τότε από το διάγραμμα 2.4 για συντελεστή S_3 = 1,6 και την καμπύλη για σύγκρουση δέσμης με τοίχο, υπολογίζουμε την κατακόρυφη πτώση της δέσμης Y_o ίση με 1,18 m. Το συνολικό βεληνεκές δίνεται από την σχέση $X_o = A_S + Y_o$ = 1 + 1,18 = 2,18 m.

ΤΟΠΟΘΕΤΗΣΗ ΣΤΟΜΙΩΝ DCI-2

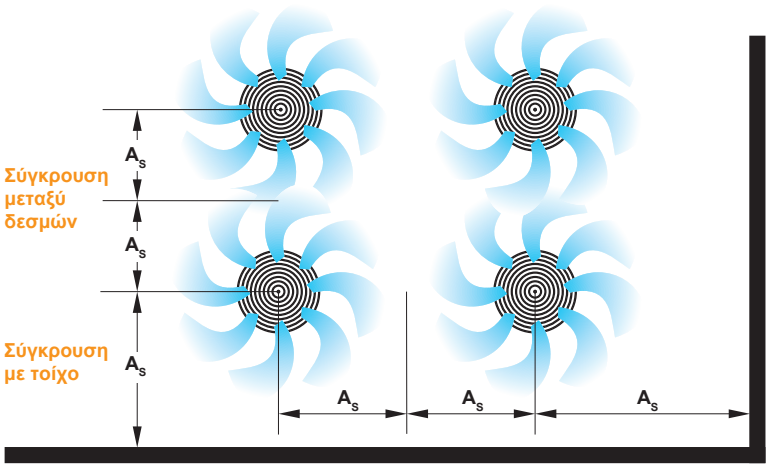

ΕΛΕΥΘΕΡΗ ΔΕΣΜΗ - ΟΡΙΖΟΝΤΙΟ ΒΕΛΗΝΕΚΕΣ | ΣΥΓΚΡΟΥΣΗ ΔΕΣΜΗΣ - ΣΥΝΟΛΙΚΟ ΒΕΛΗΝΕΚΕΣ

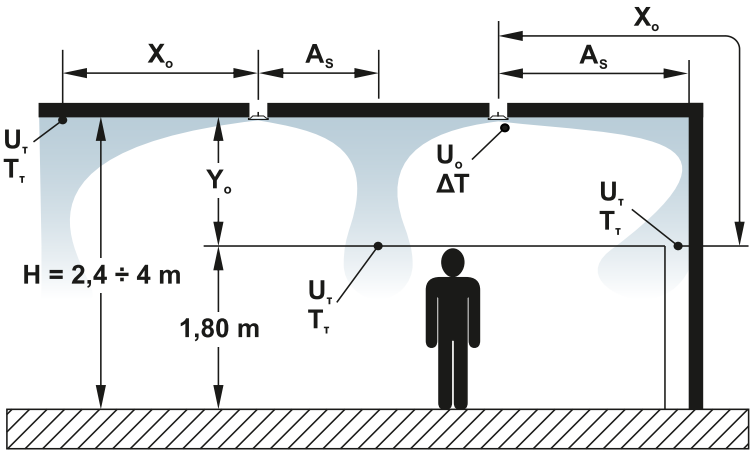

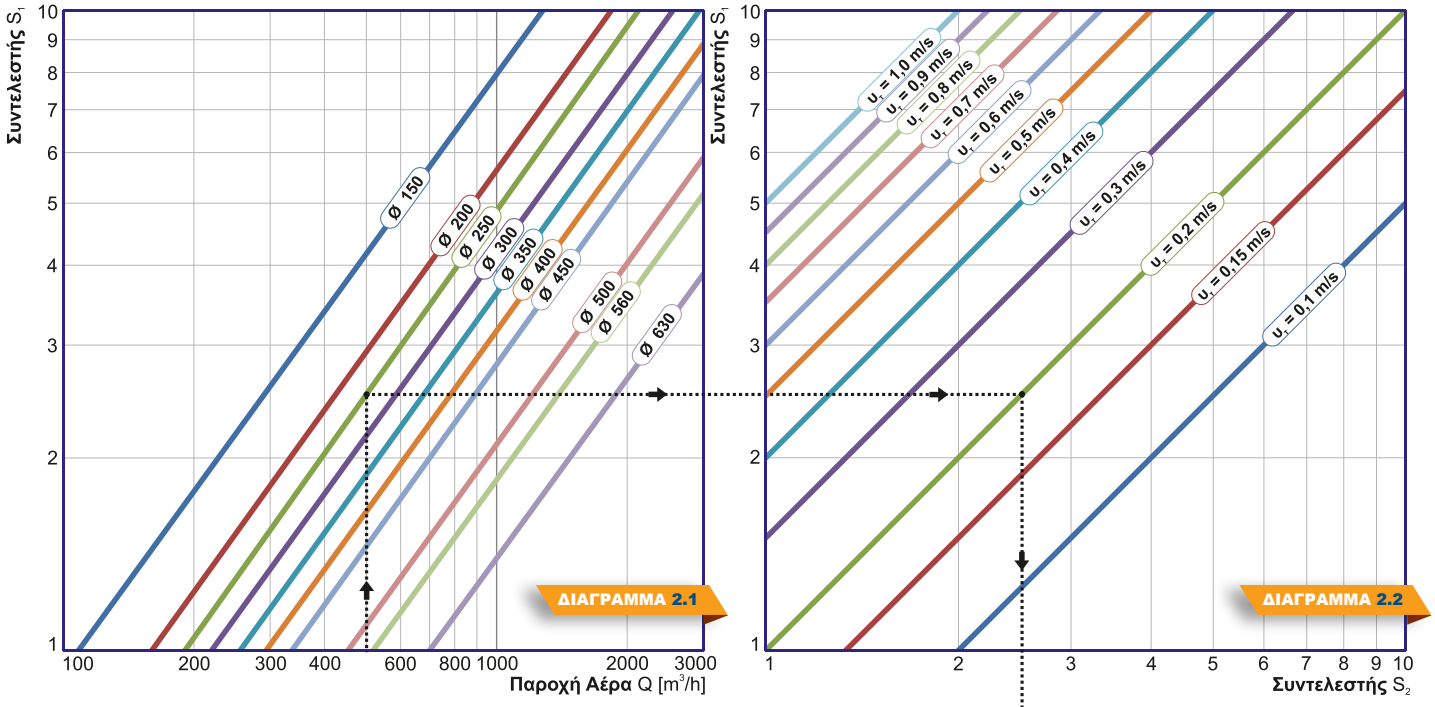

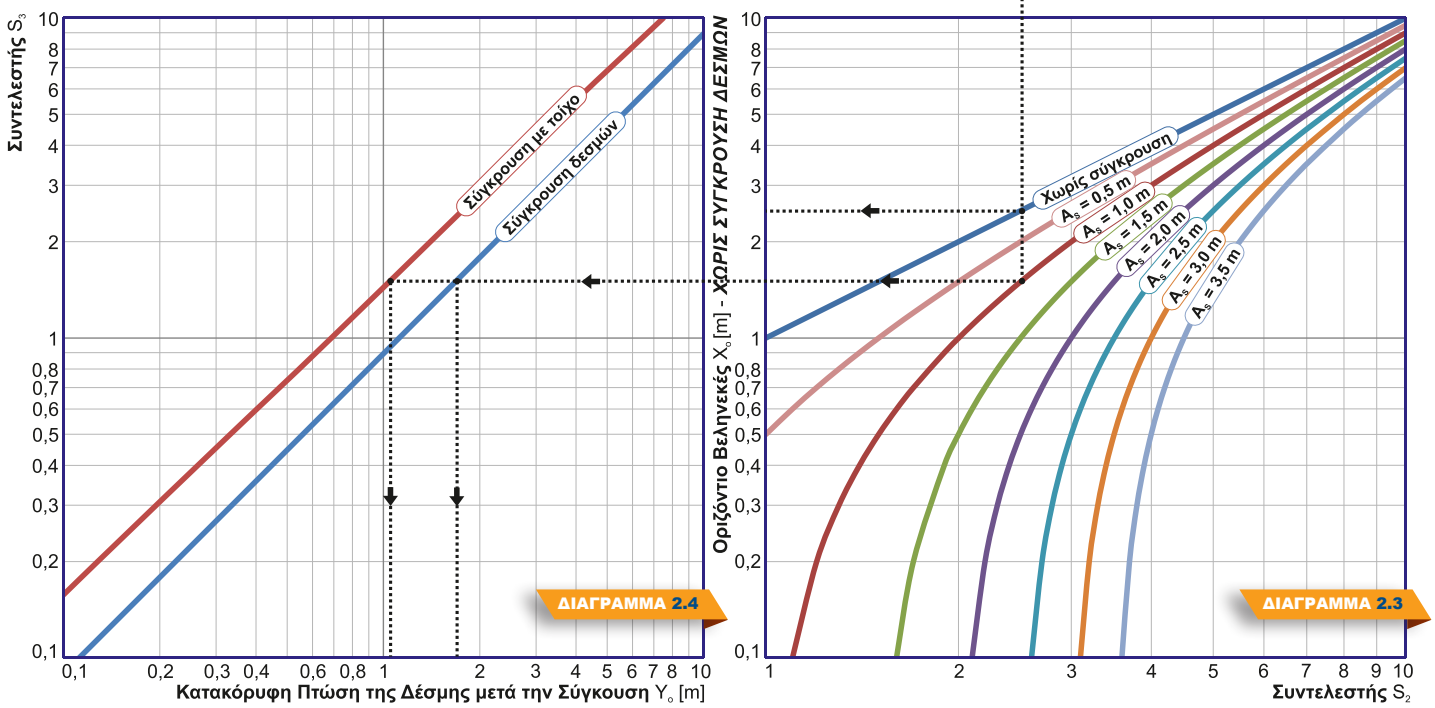

Τα στόμια **DCI-2** μπορούν να **βαφούν ηλεκτροστατικά** σε **οποιοδήποτε χρώμα (RAL)**, κατόπιν παραγγελίας.
Για τον πλήρη κατάλογο των χρωμάτων (RAL) παρακαλούμε επικοινωνήστε μαζί μας.

RAL 1007 Daffodil yellow	RAL 2002 Vermillion	RAL 3017 Rose	RAL 5007 Brillant blue	RAL 6003 Olive green	RAL 6024 Traffic green	7044	RAL 8028 Terra brown
RAL 1011 Brown beige	RAL 2003 Pastel orange	RAL 3018 Strawberry red	RAL 5008 Grey blue	RAL 6004 Blue green	RAL 6025 Fern green	5 ey 1	RAL 9001 Cream
RAL 1012 Lemon yellow	RAL 2004 Pure orange	RAL 3020 Traffic red	RAL 5009 Azure blue	RAL 6005 Moss green	RAL 6026 Opal green	RAL Slate	AL 7046 Telegrey 2	RAL 9002 Grey white

Παραδείγματα χρωμάτων

ΤΡΟΠΟΣ ΠΑΡΑΓΓΕΛΙΑΣ ΣΤΟΜΙΩΝ DCI-2

Για την παραγγελία ενός στομίου **DCI-2** παρακαλούμε να κάνετε χρήση του κωδικού που ακολουθεί :

DCI-2 | 400 + D, P | RAL

RAL...	= Πτερύγια & πλαίσιο **βαμμένα σε χρώμα RAL**
Κενό	= Πτερύγια & πλαίσιο από αλουμίνιο (βαμμένα σε RAL 9006 ή RAL 9016)
P	= με διάτρητη σχάρα ισοκατανομής
D	= με ρυθμιστικό διάφραγμα
Κενό	= χωρίς πρόσθετα εξαρτήματα
Διάμετρος στομίου [mm]	
DCI-2	= ομόκεντρα σταθερά πτερύγια και ορατή στήριξη με βίδες
DCI-2.K	= ομόκεντρα σταθερά πτερύγια σε κωνική διάταξη και ορατή στήριξη
DCI-2.H	= ομόκεντρα σταθερά πτερύγια και κρυφή στήριξη με κεντρική βίδα

Παραδείγματα

DCI-2 200 + D =
Κυκλικό στόμιο DCI-2, διαμέτρου **Ø200** mm, κατασκευασμένο από αλουμίνιο (RAL 9006 or RAL 9016), με ρυθμιστικό διάφραγμα με μαύρα, πλαστικά, πτερύγια.

DCI-2 250 | 9002 =
Κυκλικό στόμιο DCI-2, διαμέτρου **Ø250** mm, κατασκευασμένο από αλουμίνιο, ηλεκτροστατικά βαμμένο σε RAL 9002.

ΠΡΟΔΙΑΓΡΑΦΕΣ

Κυκλικό στόμιο οροφής, ανεμοστάτης, DCI-2

Κυκλικό στόμιο οροφής, ανεμοστάτης, ενδεικτικού τύπου **DCI-2** της **AIRTECHNIC**, κατασκευασμένο από αλουμίνιο βαμμένο σε RAL… (τυπική έκδοση σε RAL 9006 / 9016), με ομόκεντρα σταθερά πτερύγια για ομοιόμορφη προσαγωγή αέρα προς όλες τις κατευθύνσεις (360º). Ο κατασκευαστής θα έχει πραγματοποιήσει μετρήσεις, των τεχνικών χαρακτηριστικών του στομίου, σε ανεξάρτητο εργαστήριο σύμφωνα με το πρότυπο ΕΛΟΤ EN 12238:2002. Θα διαθέτει ρυθμιστικό διάφραγμα με μαύρα πλαστικά πτερύγια [D] / διάτρητη σχάρα ισοκατανομής [P]. Θα είναι κατάλληλο για τοποθέτηση σε οροφή και εμφανή τοποθέτηση με βίδες / κρυφή τοποθέτηση με εσωτερικές βίδες στο πλάι του εξωτερικού πλαισίου. Το εργοστάσιο κατασκευής θα είναι πιστοποιημένο κατά **ISO 9001:2015** (Συστήματα Διαχείρισης Ποιότητας) και κατά **ISO 14001:2015** (Συστήματα Περιβαλλοντικής Διαχείρισης).
Θα είναι κατασκευής της **AIRTECHNIC** τύπος **DCI-2 / DCI-2 +D, +P**

Κυκλικό στόμιο οροφής, ανεμοστάτης με πτερύγια τύπου V, DCI-2.K

Κυκλικό στόμιο οροφής, ανεμοστάτης, ενδεικτικού τύπου **DCI-2.K** της **AIRTECHNIC**, κατασκευασμένο από αλουμίνιο βαμμένο σε RAL… (τυπική έκδοση σε RAL 9006 / 9016), με ομόκεντρα σταθερά πτερύγια σε κωνική διάταξη, για ομοιόμορφη προσαγωγή αέρα προς όλες τις κατευθύνσεις (360º). Ο κατασκευαστής θα έχει πραγματοποιήσει μετρήσεις, των τεχνικών χαρακτηριστικών του στομίου, σε ανεξάρτητο εργαστήριο σύμφωνα με το πρότυπο ΕΛΟΤ EN 12238:2002. Θα διαθέτει ρυθμιστικό διάφραγμα με μαύρα πλαστικά πτερύγια [D] / διάτρητη σχάρα ισοκατανομής [P]. Θα είναι κατάλληλο για τοποθέτηση σε οροφή και εμφανή τοποθέτηση με βίδες / κρυφή τοποθέτηση με εσωτερικές βίδες στο πλάι του εξωτερικού πλαισίου. Το εργοστάσιο κατασκευής θα είναι πιστοποιημένο κατά **ISO 9001:2015** (Συστήματα Διαχείρισης Ποιότητας) και κατά **ISO 14001:2015** (Συστήματα Περιβαλλοντικής Διαχείρισης).
Θα είναι κατασκευής της **AIRTECHNIC** τύπος **DCI-2.K / DCI-2.K +D, +P**

Κυκλικό στόμιο οροφής, ανεμοστάτης κρυφής στήριξης, DCI-2.H

Κυκλικό στόμιο οροφής, ανεμοστάτης, ενδεικτικού τύπου **DCI-2.H** της **AIRTECHNIC**, κατασκευασμένο από αλουμίνιο βαμμένο σε RAL… (τυπική έκδοση σε RAL 9006 / 9016), με ομόκεντρα σταθερά πτερύγια για ομοιόμορφη προσαγωγή αέρα προς όλες τις κατευθύνσεις (360º). Ο κατασκευαστής θα έχει πραγματοποιήσει μετρήσεις, των τεχνικών χαρακτηριστικών του στομίου, σε ανεξάρτητο εργαστήριο σύμφωνα με το πρότυπο ΕΛΟΤ EN 12238:2002. Θα διαθέτει ρυθμιστικό διάφραγμα με μαύρα πλαστικά πτερύγια [D] / διάτρητη σχάρα ισοκατανομής [P]. Θα είναι κατάλληλο για τοποθέτηση σε οροφή και κρυφή τοποθέτηση με κεντρική βίδα στο πυρήνα των πτερυγίων. Το εργοστάσιο κατασκευής θα είναι πιστοποιημένο κατά **ISO 9001:2015** (Συστήματα Διαχείρισης Ποιότητας) και κατά **ISO 14001:2015** (Συστήματα Περιβαλλοντικής Διαχείρισης).
Θα είναι κατασκευής της **AIRTECHNIC** τύπος **DCI-2.H / DCI-2.H +D, +P**

AIRTECHNIC

www.airtechnic.gr

Air-Conditioning & Ventilation Components & Systems

ISO 9001:2015 ISO 14001:2015

ΚΕΝΤΡΙΚΕΣ ΜΟΝΑΔΕΣ ΚΛΙΜΑΤΙΣΜΟΥ

ΕΝΑΛΛΑΚΤΕΣ ΑΕΡΑ - ΑΕΡΑ

FAN COIL UNITS

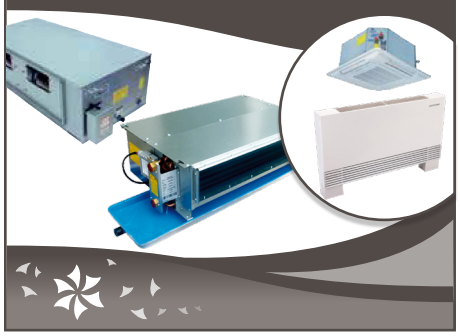

ΑΝΕΜΙΣΤΗΡΕΣ & FAN SECTIONS

ΔΙΑΦΡΑΓΜΑΤΑ ΠΥΡΚΑΓΙΑΣ

ΣΤΟΜΙΑ ΑΕΡΑ

ΥΓΡΑΝΤΗΡΕΣ ΑΤΜΟΥ - ΑΦΥΓΡΑΝΤΗΡΕΣ

ΚΕΝΤΡΙΚΗ ΗΛΕΚΤΡΙΚΗ ΣΚΟΥΠΑ

ΑΝΟΞΕΙΔΩΤΕΣ ΚΑΜΙΝΑΔΕΣ

ΦΙΛΤΡΑ

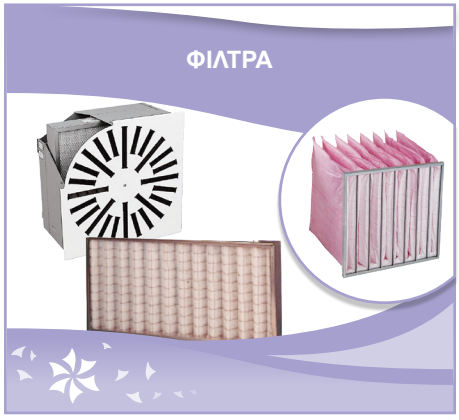

ΑΕΡΟΚΟΥΡΤΙΝΕΣ

ΔΡΟΣΙΣΜΟΣ

ΕΔΡΑ - ΑΘΗΝΑ
Μιχαήλ Καραολή 19,
τ.κ.: 14343, Ν. Χαλκηδόνα Αθήνα
211 - 70.55.500
sales@airtechnic.gr

ΕΡΓΟΣΤΑΣΙΟ - ΘΗΒΑ
4ο χλμ. Θήβας - Χαλκίδας,
τ.κ.: 32200, Θήβα
22620 - 89.006
factory@airtechnic.gr

ΕΡΓΟΣΤΑΣΙΟ - ΘΕΣΣΑΛΟΝΙΚΗ
Τέρμα προέκτασης Μαιάνδρου,
τ.κ.: 57013, Ωραιόκαστρο Θεσ/νίκη
2311 - 82.40.00
thessaloniki@airtechnic.gr