AIRTECHNIC
www.airtechnic.gr
Air-Conditioning & Ventilation Components & Systems

Στόμιο SLOT

SLK | SLK.H

Στόμιο SLOT SLK / SLK.H

Τα γραμμικά στόμια με σχισμές τύπου slot **SLK** της **AIRTECHNIC** έχουν σχεδιαστεί για να ανταποκρίνονται στις αυξημένες απαιτήσεις απόδοσης και αισθητικής, συνδυάζοντας τη σύγχρονη τεχνολογία με τη μοντέρνα αρχιτεκτονική. Είναι κατάλληλα για λειτουργία σε θέρμανση και ψύξη.

Κατασκευάζονται με **1** έως **10 εγκοπές,** από τον αριθμό των οποίων καθορίζεται το πλάτος, ενώ δεν υπάρχει περιορισμός στο μήκος. Τα γραμμικά στόμια slot παρουσιάζουν μικρή στάθμη θορύβου, με ομαλό, ακριβή και ευέλικτο έλεγχο της ροής του αέρα, γεγονός το οποίο τα καθιστά κατάλληλα για όλες τις εφαρμογές, όπου απαιτούνται γραμμικά στόμια, με ομοιόμορφη διάχυση αέρα στους κλιματιζόμενους χώρους, για προσαγωγή αλλά και την απαγωγή αέρα.

Κατασκευάζονται από ανοδιωμένο αλουμίνιο, με πάχος ανοδίωσης 12 μm και είναι κατάλληλα για τοποθέτηση σε οροφή και σε τοίχο. Εντός του στομίου, σε κάθε εγκοπή είναι ενσωματωμένος ένας κύλινδρος από ανοδιωμένο αλουμίνιο, ο οποίος παρέχει τη δυνατότητα χειροκίνητης μετατόπισής του. Η κατακόρυφη έξοδος του αέρα, επιτυγχάνεται με τον κύλινδρο σε κεντρική θέση ως προς την επιφάνεια του στομίου και έχει εφαρμογή για τη χειμερινή περίοδο όπου κατά τη θέρμανση επιθυμούμε το μέγιστο δυνατό κατακόρυφο βελληνεκές. Αν μετατοπιστεί ο κύλινδρος αριστερά ή δεξιά ο αέρας διανέμεται οριζόντια προς την αντίθετη κατεύθυνση και έχει εφαρμογή κατά τους καλοκαιρινούς μήνες. Οι κύλινδροι έχουν τη δυνατότητα να μετατοπιστούν και σε ενδιάμεσες θέσεις, ο καθένας ξεχωριστά και αυτόνομα, προκειμένου η κατεύθυνση του αέρα να προσαρμόζεται κάθε φορά στις εκάστοτε ανάγκες του χώρου.

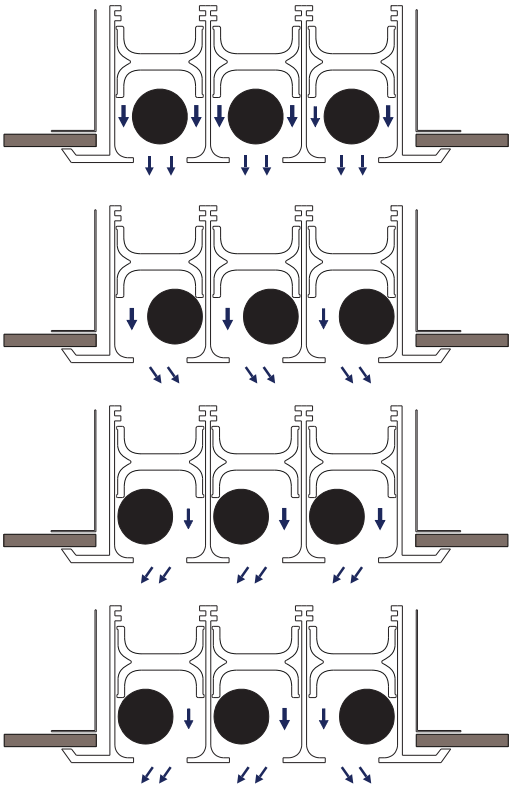

- Ο τύπος **SLK.H** κατασκευάζεται **χωρίς κορνίζα.**

Διατίθενται και εκδόσεις με **αυτόματη μετατόπιση του κυλίνδρου**, ανάλογα με τη θερμοκρασία προσαγωγής αέρα:

Τύπος **SLK+TP με θερμοδυναμικό μηχανισμό** (Thermodynamic piston).
Τύπος **SLK+MO με ηλεκτροκινητήρα On / Off** 230V ή 24V.
Τύπος **SLK+MA** με **ηλεκτροκινητήρα αναλογικό** 24V.

ΕΠΙΛΟΓΗ ΣΤΟΜΙΩΝ SLOT SLK / SLK.H

Τα τεχνικά χαρακτηριστικά των στομίων slot **SLK / SLK.H** είναι τα ακόλουθα:

Μηκος στομίου	**L**	[mm]
Αριθμός εγκοπών	**R**	
Συντελεστής ισοδύναμης επιφανείας στομίου	**Af**	
Πτώση πίεσης στομίου	**ΔP**	[Pa]
Μέγιστη ταχύτητα του αέρα εντός στομίου	U_o	[m/s]
Στάθμη θορύβου	**Θ**	dB[A]
Διαφορά θερμοκρασίας προσαγωγής / δωματίου	**ΔT**	°C
Βελληνεκές οριζόντιας δέσμης	X_o	[m]
Κατακόρυφη πτώση οριζόντιας δέσμης	Y_o	[m]
Τελική ταχύτητα οριζόντιας δέσμης	u_T	[m/s]
Θερμοκρασία οριζόντιας δέσμης	T_T	°C
Βελληνεκές κατακόρυφης δέσμης	Y_K	[m]
Τελική ταχύτητα κατακόρυφης δέσμης	u_K	[m/s]
Θερμοκρασία κατακόρυφης δέσμης	T_K	°C
Απόσταση στομίου και σημείου σύγκρουσης δέσμης	A_S	[m]
Άνωση / Πτώση ανισόθερμης δέσμης	x_a	[m]

Η επιλογή των στομίων SLK και SLK.H θα γίνει με τα διαγράμματα που ακολουθούν και σύμφωνα με την οδηγία : ΕΛΟΤ CR 1752:1998 (Κριτήρια σχεδιασμού για το εσωτερικό περιβάλλον).

Τα διαγράμματα υπολογισμού που ακολουθούν αναφέρονται σε μήκος στομίου ίσο με 1 m.

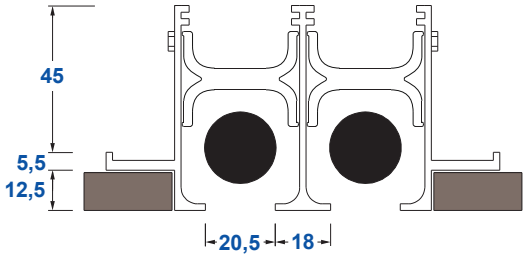

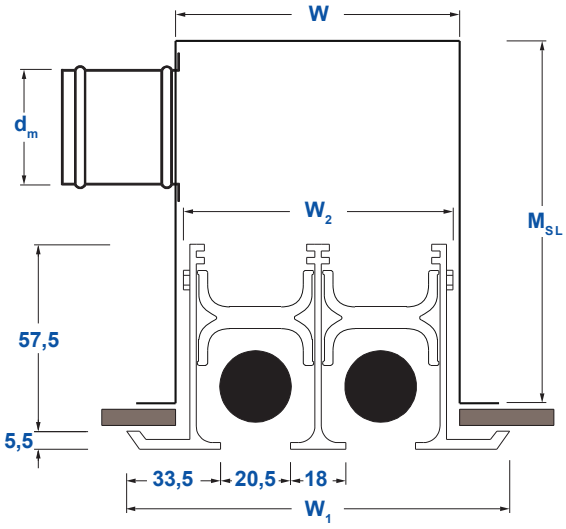

ΔΙΑΣΤΑΣΕΙΣ ΣΤΟΜΙΩΝ SLOT SLK / SLK.H

Αριθμός Εγκοπών	W	W_1	W_2
1R	50	**87**	40
2R	90	**126**	79
3R	130	**165**	118
4R	170	**204**	157
5R	210	**243**	196
6R	250	**282**	235
7R	290	**321**	274
8R	330	**360**	313

ΔΙΑΣΤΑΣΕΙΣ ΚΙΒΩΤΙΩΝ ΣΤΟΜΙΩΝ SLK / SLK.H

Αριθμός Εγκοπών	d_m	d_m'	M_{SL}
1R	1 x 150	**2 x 125**	D + 110
2R	1 X 200	**2 x 150**	D + 110
3R	1 X 250	**2 x 180**	D + 110
4R	1 X 300	**2 x 220**	D + 110
5R	2 X 250	**3 x 200**	D + 110
6R	2 X 300	**3 x 220**	D + 110
7R	3 X 250	**4 x 220**	D + 110
8R	3 X 300	**4 x 250**	D + 110

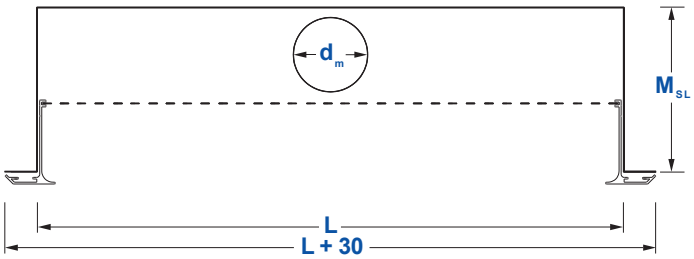

d_m' = Εναλλακτική διάμετρος μούφας
Οι μούφες αναφέρονται για μήκος στομίου 1 m και μπορούν να φέρουν διάφραγμα ρύθμισης της ποσότητας του αέρα.

ΚΑΤΑΣΚΕΥΗ ΣΤΟΜΙΩΝ SLOT SLK / SLK.H

Τα στόμια με μεγάλο μήκος κατασκευάζονται σε περισσότερα από ένα κομμάτια όπως στην ακόλουθη εικόνα. Τα ενδιάμεσα τμήματα δεν φέρουν κορνίζα στην ένωση με το επόμενο. Τα στόμια με μήκος μικρότερο από **2,5 μέτρα** κατασκευάζονται σε ένα κομμάτι.

Υπάρχει δυνατότητα κατασκευής ειδικών τεμαχίων όπως γωνίες οξείες και αμβλείες, γωνία 90° με τυποποιημένο μήκος 30 cm, σταυρό, εξωτερικές και εσωτερικές γωνίες 90° και κυλινδρικά.

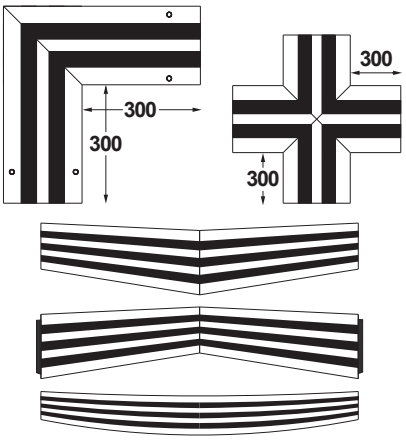

Προαιρετικά, τα στόμια **SLK / SLK.H** μπορούν να συνοδεύονται από **σχάρα** για την ισοκατανομή του αέρα σε ολόκληρη την επιφάνεια του στομίου. Ευέλικτοι τρόποι τοποθέτησης σύμφωνα με απαιτήσεις.

σχάρα ισοκατανομής

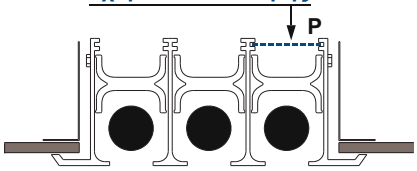

σχάρα ισοκατανομής

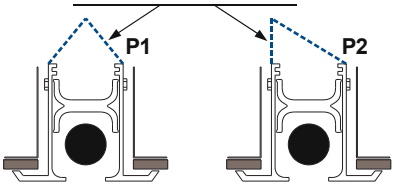

Στα στόμια **SLK / SLK.H** υπάρχει δυνατότητα τοποθέτησης **διαφράγματος** ρύθμισης της παροχής αέρα. **Το διάφραγμα είναι ανεξάρτητο για κάθε εγκοπή.**
Σε περίπτωση που υπάρχουν τυφλά σημεία, τοποθετείται τάπα για οπτική ομοιομορφία.

ρυθμιστικό διάφραγμα

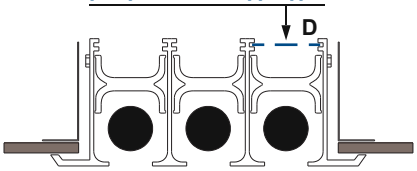

τάπωμα τυφλού σημείου

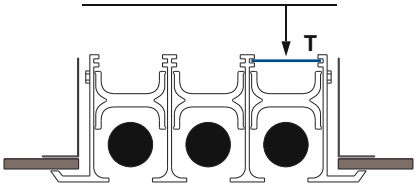

Τα γραμμικά στόμια slot **SLK / SLK.H** διαθέτουν πλαίσιο και κυλινδρικά πτερύγιο κατασκευασμένα από ανοδιωμένο αλουμινίο, τα οποία μπορεί να **βαφούν ηλεκτροστατικά σε οποιοδήποτε χρώμα (RAL) κατόπιν παραγγελίας. Για τον πλήρη κατάλογο των χρωμάτων (RAL) παρακαλούμε επικοινωνήστε μαζί μας.**

Όλα τα στόμια μπορούν να **βαφούν ηλεκτροστατικά σε οποιοδήποτε χρώμα (RAL)** κατόπιν παραγγελίας.
Για τον πλήρη κατάλογο των χρωμάτων (RAL) παρακαλούμε επικοινωνήστε μαζί μας.

RAL 1007 Daffodil yellow	RAL 2002 Vermillion	RAL 3017 Rose	RAL 5007 Brillant blue	RAL 6003 Olive green	RAL 6024 Traffic green	RAL Basal	8028 brown
RAL 1011 Brown beige	RAL 2003 Pastel orange	RAL 3018 Strawberry red	RAL 5008 Grey blue	RAL 6004 Blue green	RAL 6025 Fern green	RAL 701 Brown grey	RAL 9001 Cream
RAL 1012 Lemon yellow	RAL 2004 Pure orange	RAL 3020 Traffic red	RAL 5009 Azure blue	RAL 6005 Moss green	RAL 6026 Opal green	RAL 7015 Slate grey	RAL 9002 Grey white

ΕΓΚΑΤΑΣΤΑΣΗ ΣΤΟΜΙΩΝ

A. Εμφανής τοποθέτηση (με βίδες στην κορνίζα του στομίου)
Η τοποθέτηση και στήριξη των στομίων με βίδες, μας επιτρέπει μια εύκολη, γρήγορη και ασφαλή εγκατάσταση. Ο αριθμός των κοχλιών (βίδες) είναι ανάλογος με το μήκος του στομίου. Όσο πιο μεγάλο είναι το στόμιο, τόσο πιο μεγάλος είναι και ο αριθμός των κοχλίων που απαιτείται.

B. Κρυφή τοποθέτηση με εσωτερικό πλαίσιο μορφής Π
Η τοποθέτηση με εσωτερικό πλαίσιο επιτρέπει μια τοποθέτηση χωρίς βίδες σε περιπτώσεις που απαιτείται ένα αισθητικά πιο όμορφο αποτέλεσμα. Στην οπή στην οποία πρόκειται να εγκατασταθεί το στόμιο τοποθετείται πλαίσιο μορφής Π. Το στόμιο συγκρατείται τοποθετώντας βίδες στο πίσω μέρος του, οι οποίες σφίγγουν επάνω στο εσωτερικό πλαίσιο Π.

Στόμιο SLK.H - ΧΩΡΙΣ ΚΟΡΝΙΖΑ
Η ειδική κατασκευή του κρυφού στομίου SLK.H προσφέρει ένα καλαίσθητο οπτικό αποτέλεσμα. **Η τοποθέτηση γίνεται μόνο με κρυφή στήριξη.**

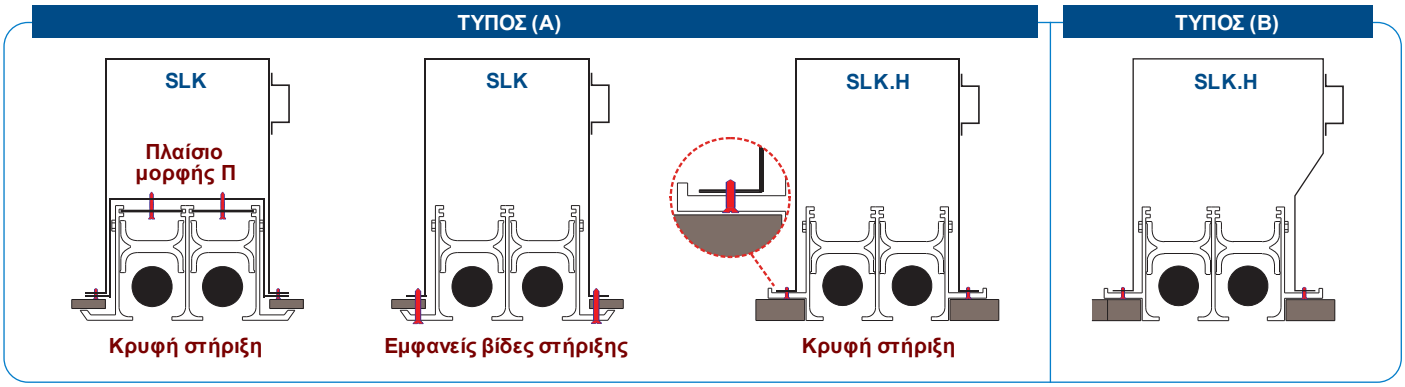

ΔΥΝΑΤΟΤΗΤΕΣ ΔΙΑΧΥΣΗΣ ΤΗΣ ΔΕΣΜΗΣ ΑΕΡΑ

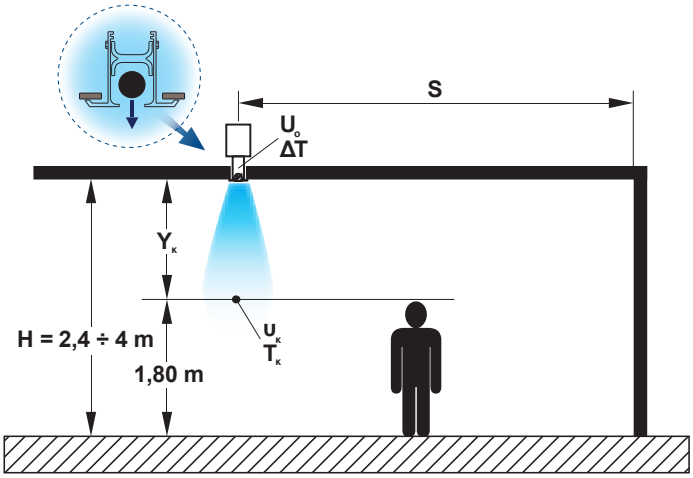

Κατακόρυφη εκτόξευση

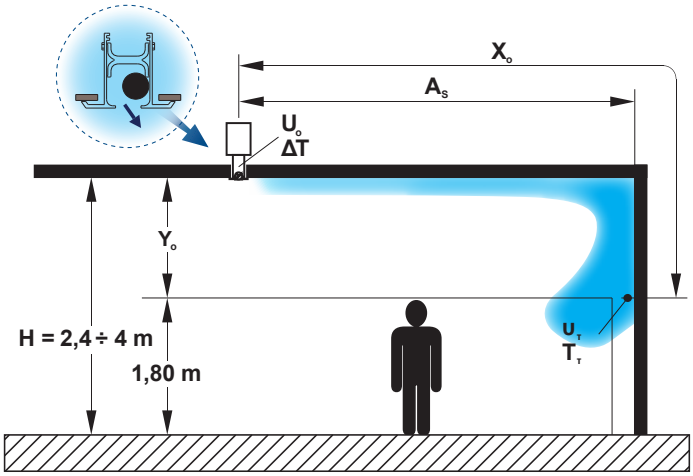

Οριζόντια εκτόξευση προς μία κατεύθυνση & σύγκρουση της δέσμης με τοίχο

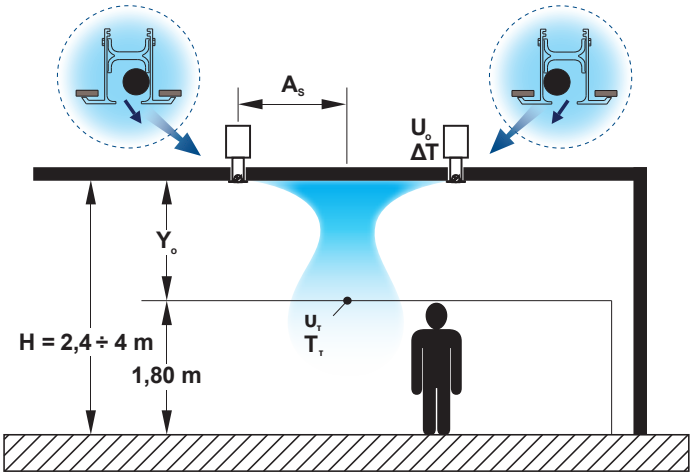

Οριζόντια εκτόξευση προς μια κατεύθυνση & σύγκρουση δεσμών μεταξύ 2 στομίων

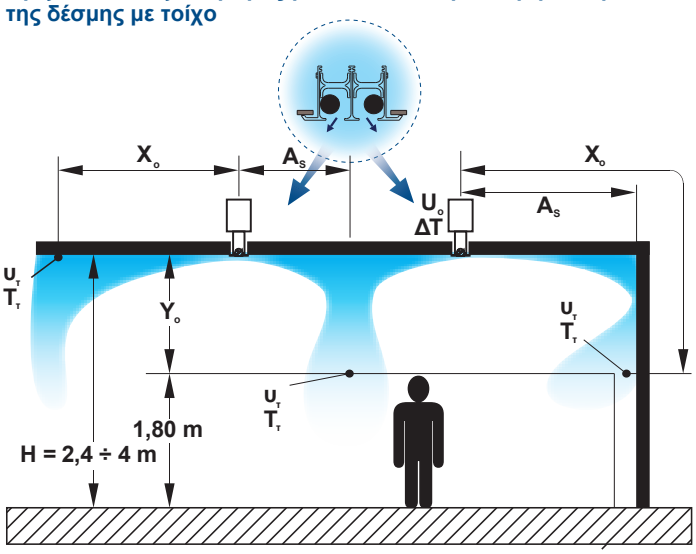

Οριζόντια εκτόξευση δύο κατευθύνσεων με σύγκρουση δεσμών μεταξύ στομίων και μεταξύ στομίου και τοίχου

ΥΠΟΛΟΓΙΣΜΟΣ ΠΤΩΣΗΣ ΠΙΕΣΗΣ - ΘΟΡΥΒΟΥ - ΑΡΧΙΚΗΣ ΤΑΧΥΤΗΤΑΣ

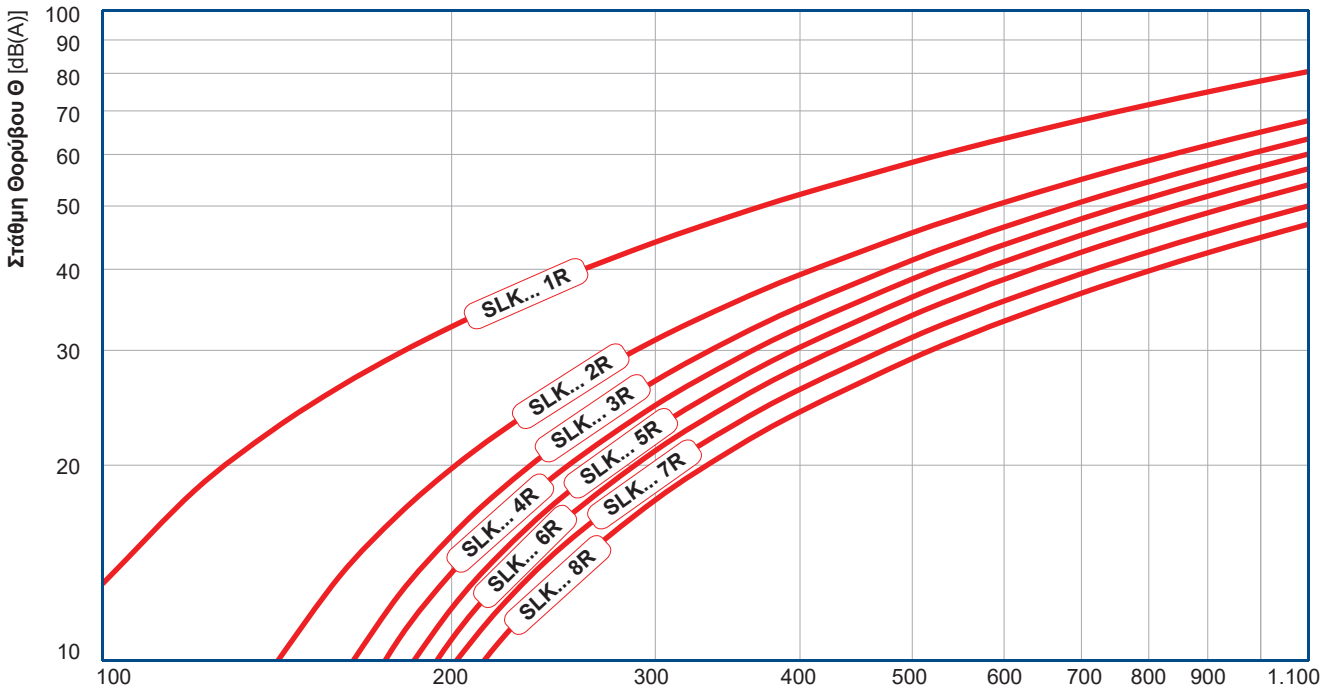

ΔΙΑΓΡΑΜΜΑ 1.3

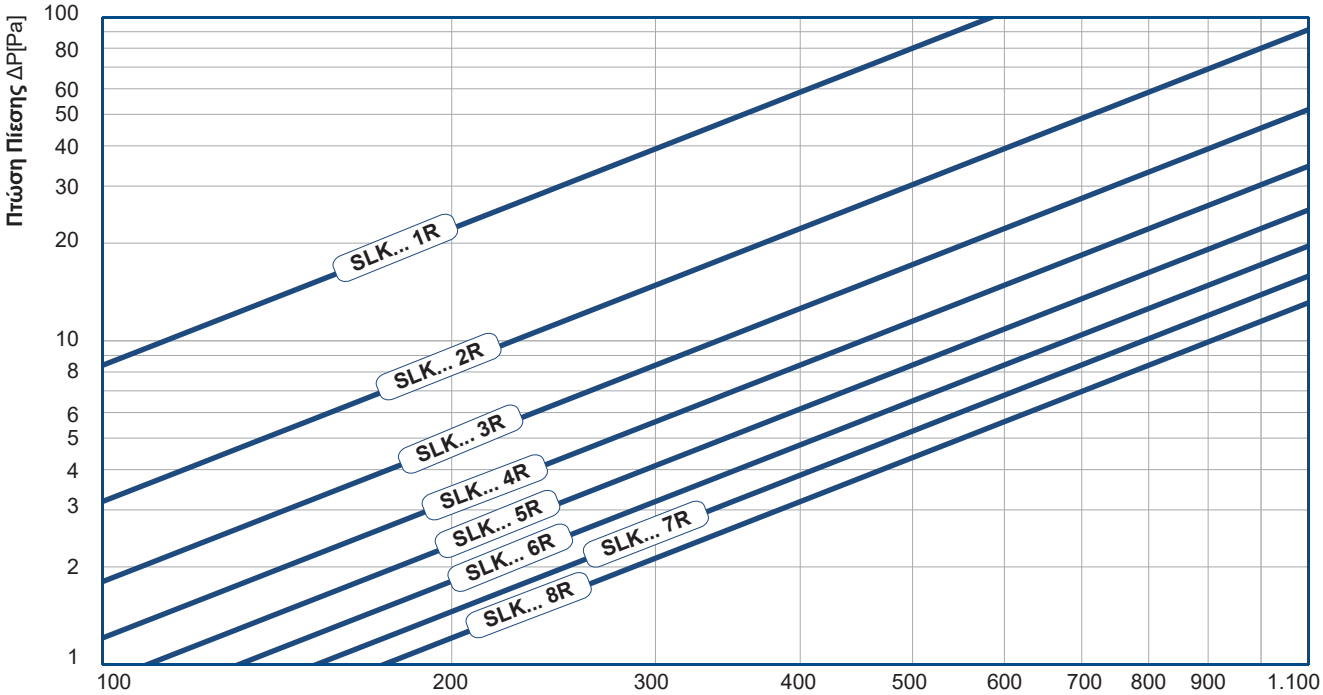

ΔΙΑΓΡΑΜΜΑ 1.2

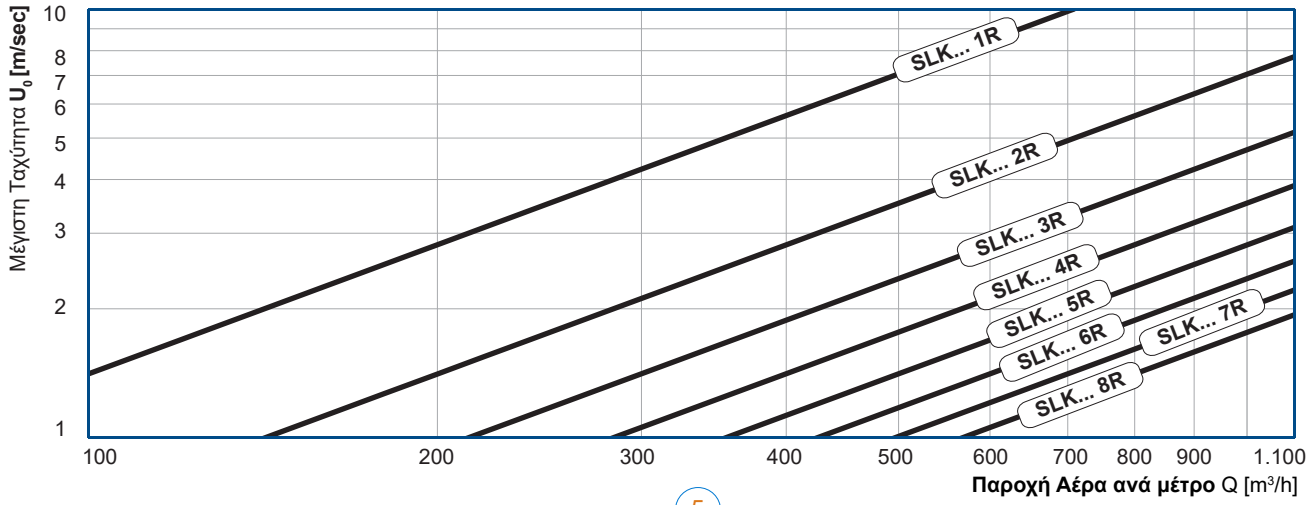

ΔΙΑΓΡΑΜΜΑ 1.1

ΠΑΡΑΔΕΙΓΜΑΤΑ ΥΠΟΛΟΓΙΣΜΩΝ

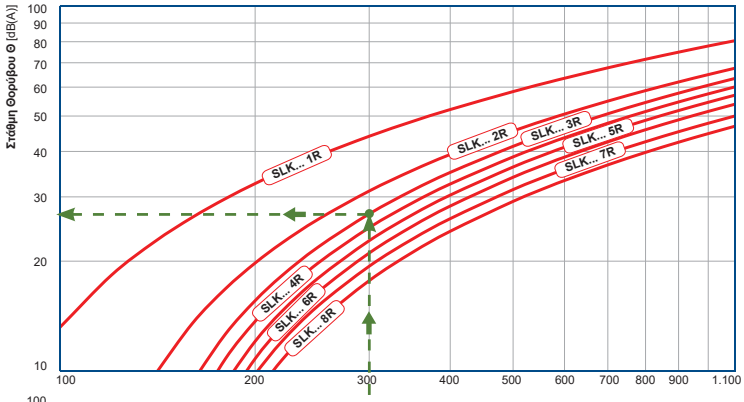

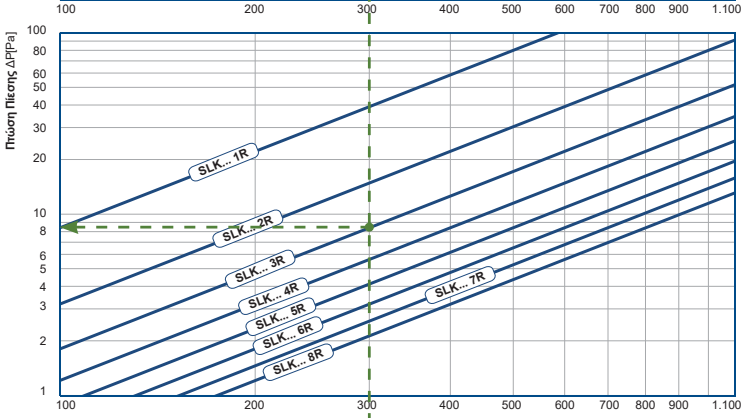

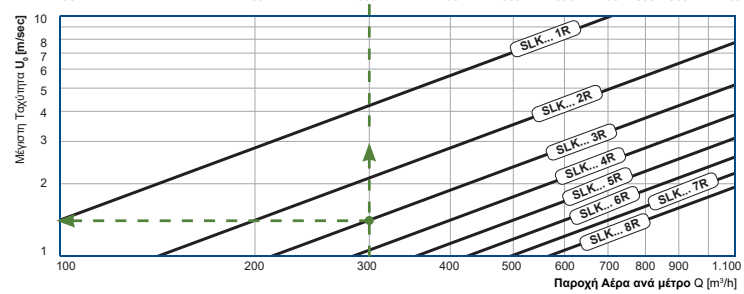

Παράδειγμα 1 :

Ποιά είναι η πτώση πίεσης και ο παραγόμενος θόρυβος σε ένα στόμιο SLK 3R, μήκους 1 m αν η παροχή αέρα είναι 300 m³/h;

Τα διαγράμματα επιλογής αναφέρονται σε στόμιο μήκους 1m, επομένως, από τα διάγραμμα 1.1, 1.2 και 1.3, για παροχή αέρα 300 m³/h και την καμπύλη για στόμιο SLK 3R, υπολογίζουμε πως η μέγιστη ταχύτητα του αέρα στο στόμιο είναι 1,4 m/s, η πτώση πίεσης ίση με 8,4 Pa και ο παραγόμενος θόρυβος είναι ίσος με 27 dB(A).

Παράδειγμα 2 - Υπολογισμός βεληνεκούς οριζόντιας ισόθερμης δέσμης :

Ποιο είναι το βεληνεκές του στομίου SLK 3R, του παραδείγματος 1, αν η τελική ταχύτητα της δέσμης του αέρα που εξέρχεται από το στόμιο είναι 0,5 m/s;

Από το διάγραμμα 2.1, για παροχή αέρα ίση με 300 m³/h και την καμπύλη 3 για στόμιο SLK 3R μήκους 1m, προσδιορίζουμε τον συντελεστή S1 ίσο με 1,38. Επομένως, από το διάγραμμα 2.2, για συντελεστή S1 ίσο με 1,38 και τελική ταχύτητα δέσμης του αέρα, που εξέρχεται από το στόμιο, ίση με 0,5 m/s, υπολογίζουμε το βεληνεκές της οριζόντιας ισόθερμης δέσμης X_o= 4,5 m.

Παράδειγμα 3 - Υπολογισμός άνωσης / πτώσης οριζόντιας ανισόθερμης δέσμης :

Πόση είναι η άνωση / πτώση της ανισόθερμης δέσμης που εξέρχεται από στόμιο SLK 4R, μήκους 1 m, σε απόσταση 5 m από αυτό, όταν η διαφορά θερμοκρασίας της δέσμης και του χώρου, στον οποίο προσάγεται αυτή, είναι ΔT = 10 °C και η παροχή αέρα 600 m³/h;

Από το διάγραμμα 2.3, για απόσταση ίση με 5m και διαφορά θερμοκρασίας δέσμης και χώρου ΔT = 10 °C, προσδιορίζουμε τον συντελεστή S_2 ίσο με 8,65. Αντίστοιχα από το διάγραμμα 2.4 για παροχή αέρα ίση με 600 m³/h και την καμπύλη για στόμιο SLK 4R, προσδιορίζουμε τη μέγιστη ταχύτητα του αέρα στο στόμιο ίση με 2,2 m/s. Συνεπώς, στο διάγραμμα 2.5 για συντελεστή S_2 = 8,65 και μέγιστη ταχύτητα του αέρα στο στόμιο U_o = 2,2m/s προσδιορίζουμε την άνωση/πτώση της δέσμης (ανάλογα εαν έχουμε λειτουργία θέρμανσης ή ψύξης) ίση με 1,5 m.

Τα παραπάνω διαγράμματα αποτελούν προσεγγιστικό τρόπο επιλογής στομίων αέρα SLK και SLK.H. Για πιο ακριβή υπολογισμό, παρακαλούμε κάντε χρήση του προγράμματος υπολογισμού στομίων της AIRTECHNIC ή επικοινωνήστε με το τμήμα πωλήσεών μας.

Παράδειγμα 4 - Σύγκρουση δέσμης με τοίχο :

Πόση είναι η κατακόρυφη πτώση της οριζόντιας ισόθερμης δέσμης ενός στόμιο SLK 2R, μήκους 1 m, μετά από σύγκρουση με τοίχο, αν η παροχή αέρα είναι 400 m³/h, η απόσταση μεταξύ στομίου και τοίχου είναι ίση με 1 m και η τελική ταχύτητα της δέσμης του αέρα που εξέρχεται από το στόμιο είναι 0,5 m/s;

Από το διάγραμμα 3.1, για παροχή αέρα 400 m³/h και την καμπύλη 2 για στόμιο SLK 2R, υπολογίζουμε τον συντελεστή S_3 ίσο με 0,47. Στην συνέχεια, από το διάγραμμα 3.2, για συντελεστή S_3=0,47 και τελική ταχύτητα της δέσμης του αέρα $υ_τ$=0,5 m/s, υπολογίζουμε τον συντελεστή S_4 ίσο με 1,55. Όμοια, από το διάγραμμα 3.3, για συντελεστή S_4=1,55 και απόσταση μεταξύ στομίου και τοίχου (απόσταση του σημείου σύγκρουσης της δέσμης από το στόμιο) A_S=1m, υπολογίζουμε τον συντελεστή S5 ίσο με 1,55. Τέλος, από το διάγραμμα 3.4, για συντελεστή S_5 ίσο με 1,55 και την καμπύλη σύγκρουσης δέσμης με τοίχο, υπολογίζουμε πως η κατακόρυφη πτώση της οριζόντιας δέσμης Y_o μετά την σύγκρουση είναι ίση με 2,5 m.

Παράδειγμα 5 - Σύγκρουση δεσμών 2 στομίων :

Πόση είναι η κατακόρυφη πτώση της οριζόντιας ισόθερμης δέσμης του στομίου του παραδείγματος 4, όταν έχουμε σύγκρουση δεσμών μεταξύ 2 στομίων SLK 2R, και η απόσταση μεταξύ τους είναι ίση με 2 m;

Προσδιορίσαμε, στο παράδειγμα 4, πως στο διάγραμμα 3.2, για συντελεστή S_3=0,47 και τελική ταχύτητα της δέσμης του αέρα $υ_τ$=0,5 m/s, ο συντελεστής S_4 είναι ίσος με 1,55. Η απόσταση του σημείου σύγκρουσης της δέσμης από το στόμιο A_S είναι ίση με το ήμισυ της απόστασης μεταξύ των 2 στομίων, δηλαδή A_S=1m. Επομένως από το διάγραμμα 3.3, για συντελεστή S4=1,55 και απόσταση A_S=1m, υπολογίζουμε τον συντελεστή S_5 ίσο με 1,55. Τέλος, από το διάγραμμα 3.4, για συντελεστή S_5 ίσο με 1,55 και την καμπύλη σύγκρουσης μεταξύ δεσμών, 2 στομίων, υπολογίζουμε πως η κατακόρυφη πτώση της οριζόντιας δέσμης Y_o μετά την σύγκρουση είναι ίση με 1,55 m.

! ΣΗΜΕΙΩΣΗ

Στην περίπτωση που έχουμε σύγκρουση δεσμών ή σύγκρουση δέσμης με τοίχο, το συνολικό βεληνεκές X_o είναι ίσο με το άθροισμα της απόστασης του σημείου σύγκρουσης από το στόμιο A_S και της κατακόρυφης πτώσης της δέσμης Y_o μετά την σύγκρουση.

ΟΡΙΖΟΝΤΙΟ ΒΕΛΗΝΕΚΕΣ ΙΣΟΘΕΡΜΗΣ ΔΕΣΜΗΣ & ΠΤΩΣΗ / ΑΝΩΣΗ ΑΝΙΣΟΘΕΡΜΗΣ ΟΡΙΖΟΝΤΙΑΣ ΔΕΣΜΗΣ

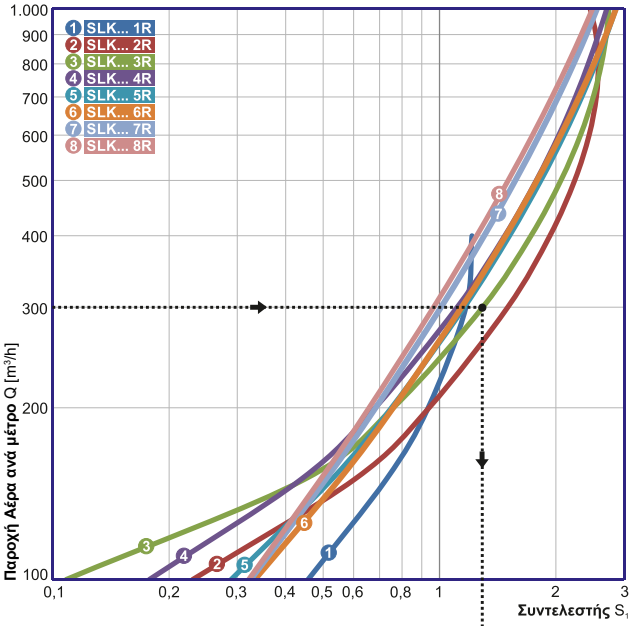

ΔΙΑΓΡΑΜΜΑ 2.1

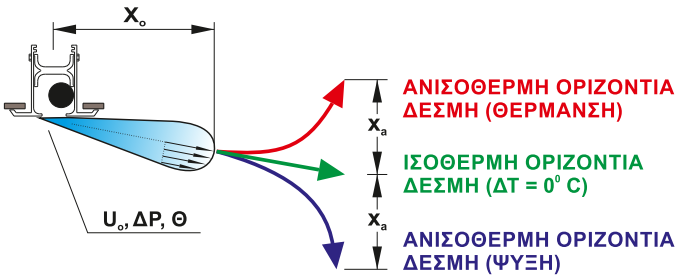

! ΣΗΜΕΙΩΣΗ

Εάν η τοποθέτηση του στομίου SLK είναι σε τοίχο τότε, για να υπολογίσουμε το οριζόντιο βεληνεκές ισόθερμης δέσμης, χρησιμοποιούμε το διάγραμμα 2.2 και πολλαπλασιάζουμε τα αποτελέσματα με τον συντελεστή 1,2.

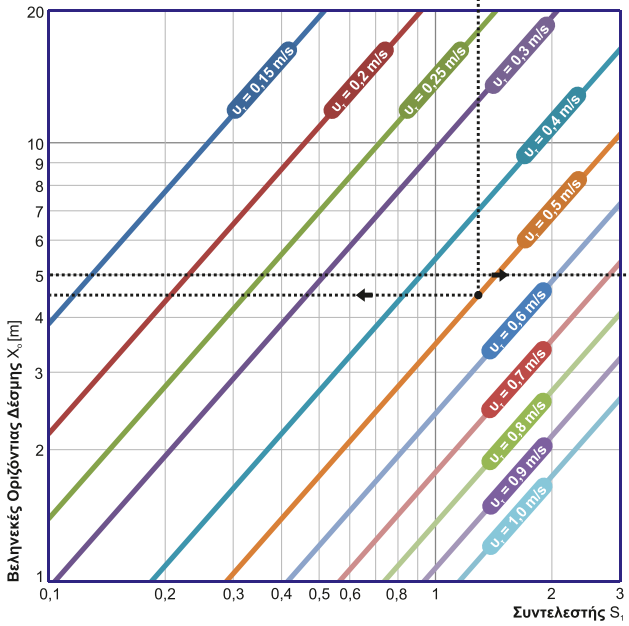

ΔΙΑΓΡΑΜΜΑ 2.2

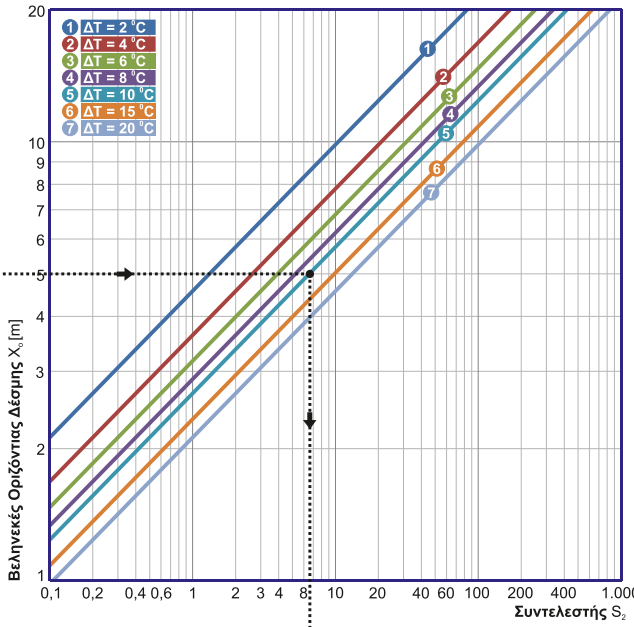

ΔΙΑΓΡΑΜΜΑ 2.3

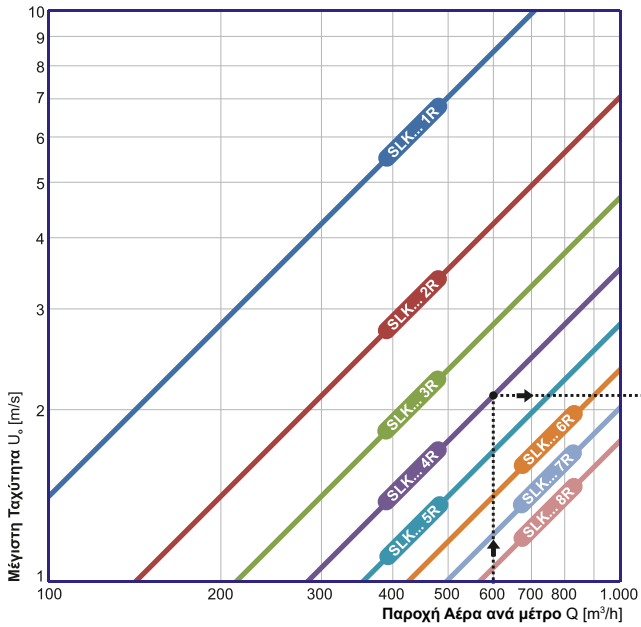

ΔΙΑΓΡΑΜΜΑ 2.4

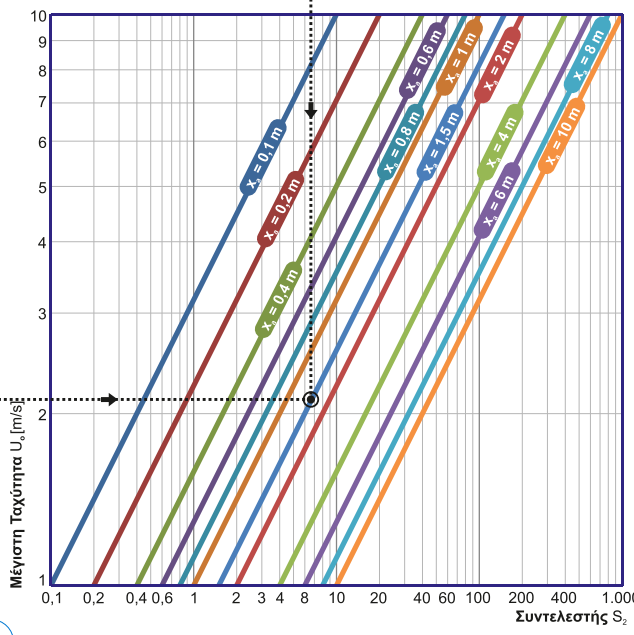

ΔΙΑΓΡΑΜΜΑ 2.5

ΣΥΓΚΡΟΥΣΗ ΟΡΙΖΟΝΤΙΑΣ ΙΣΟΘΕΡΜΗΣ ΔΕΣΜΗΣ

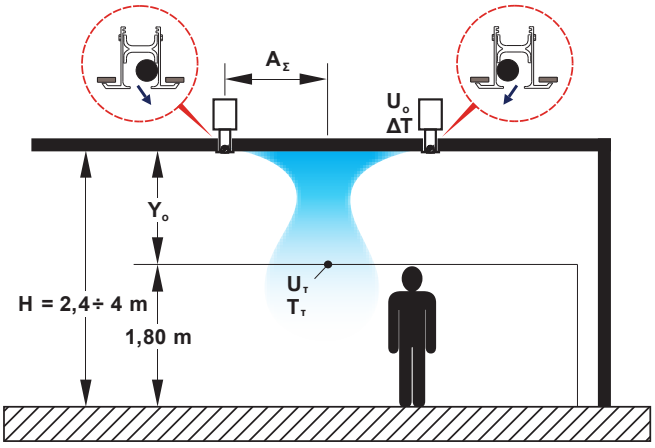

Οριζόντια εκτόξευση προς 1 κατεύθυνση & σύγκρουση δεσμών μεταξύ 2 στομίων

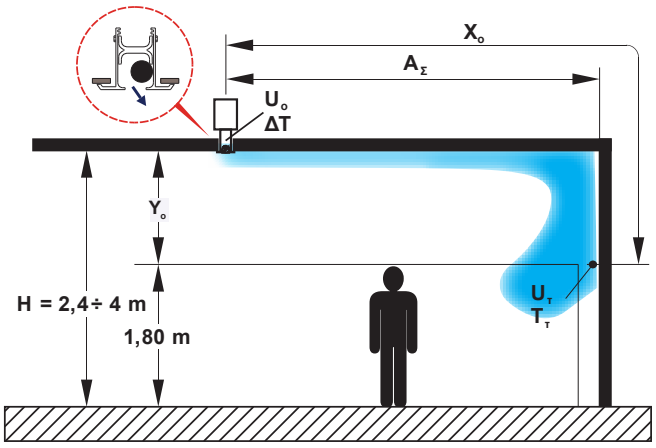

Οριζόντια εκτόξευση προς 1 κατεύθυνση & σύγκρουση της δέσμης με τοίχο

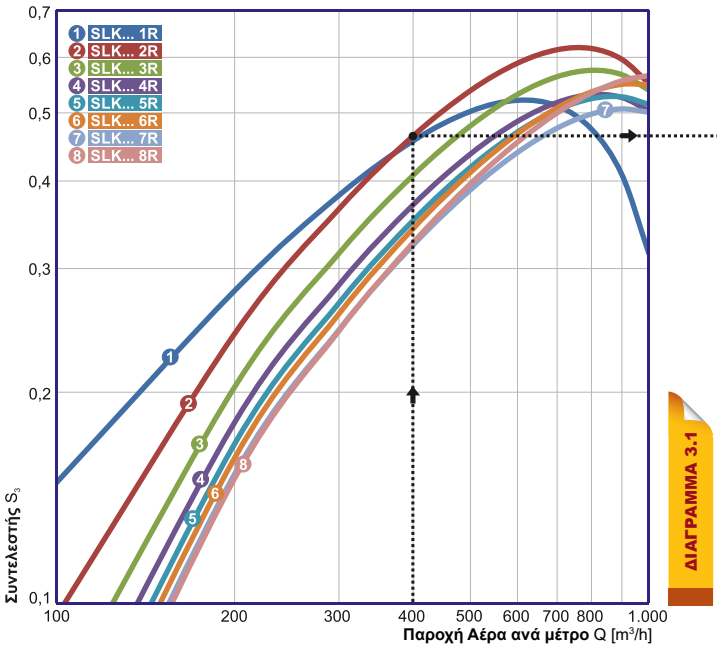

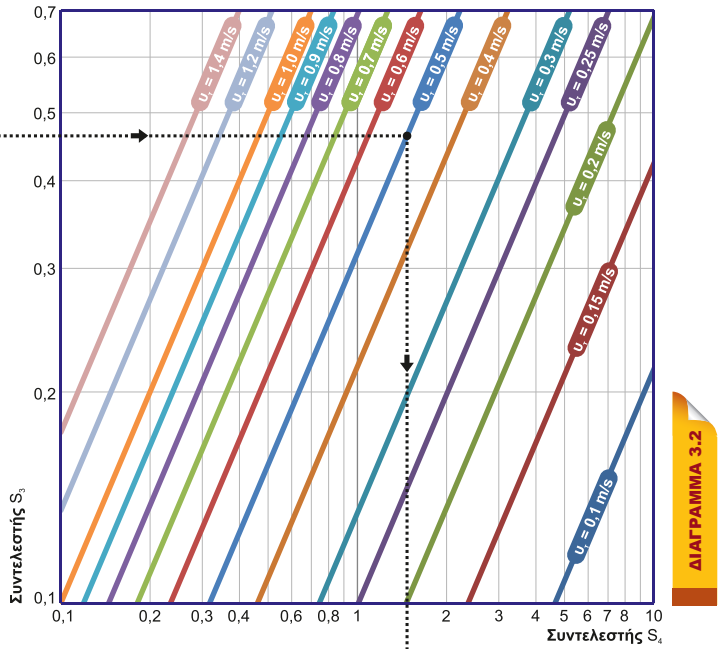

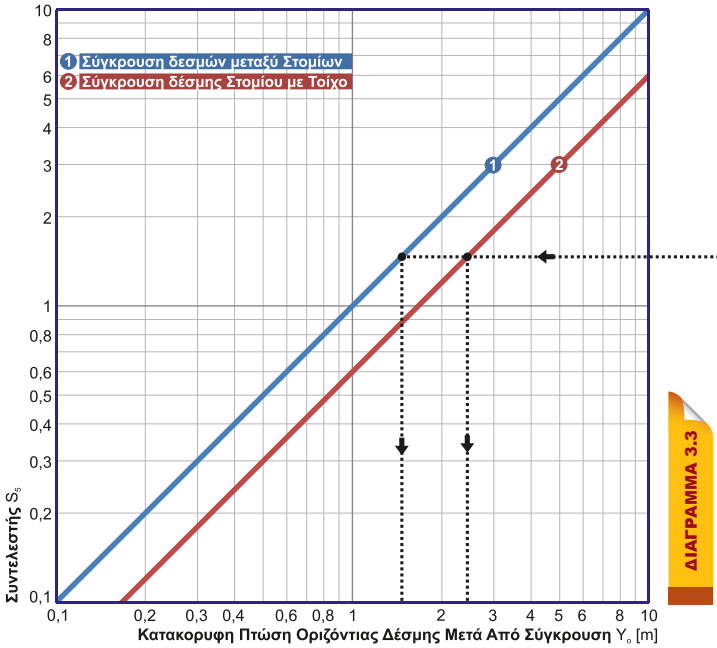

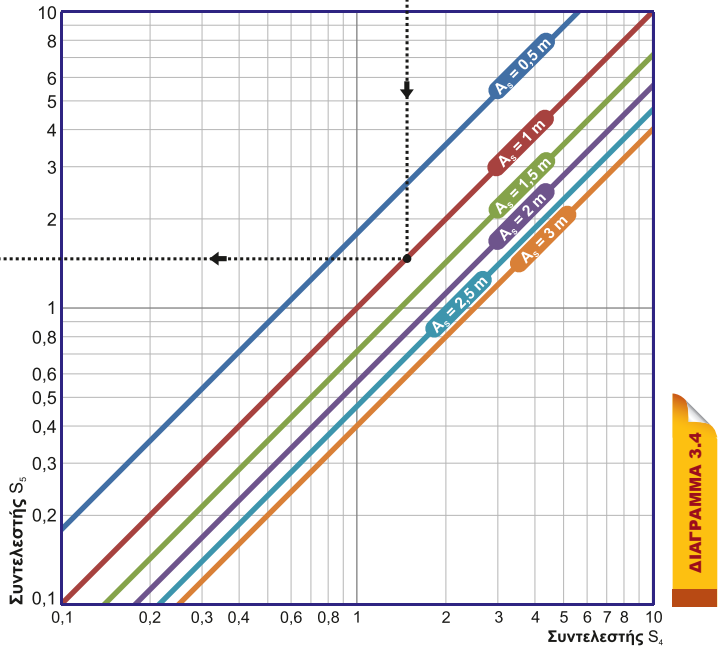

ΒΕΛΗΝΕΚΕΣ ΚΑΤΑΚΟΡΥΦΗΣ ΔΕΣΜΗΣ

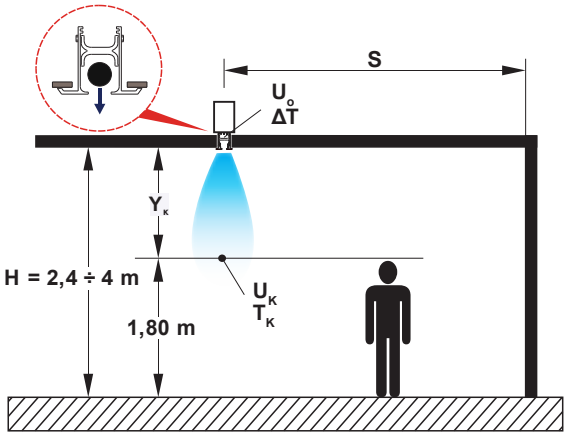

Κατακόρυφη εκτόξευση

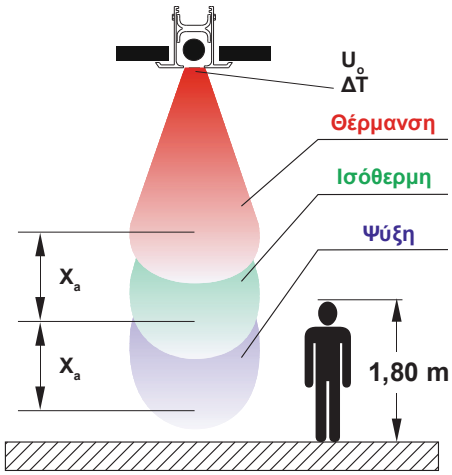

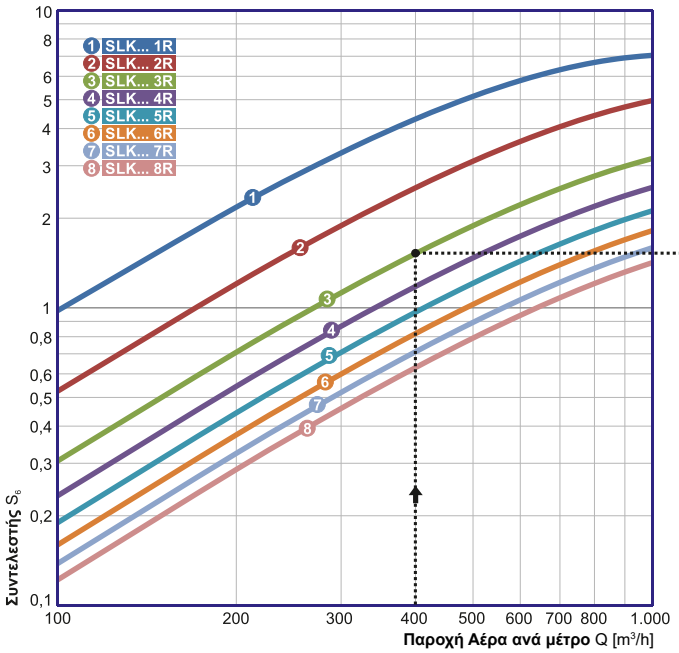

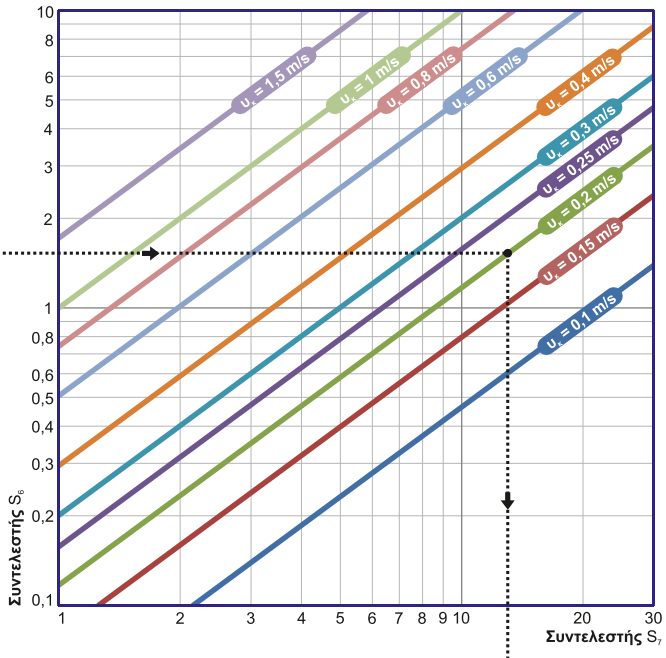

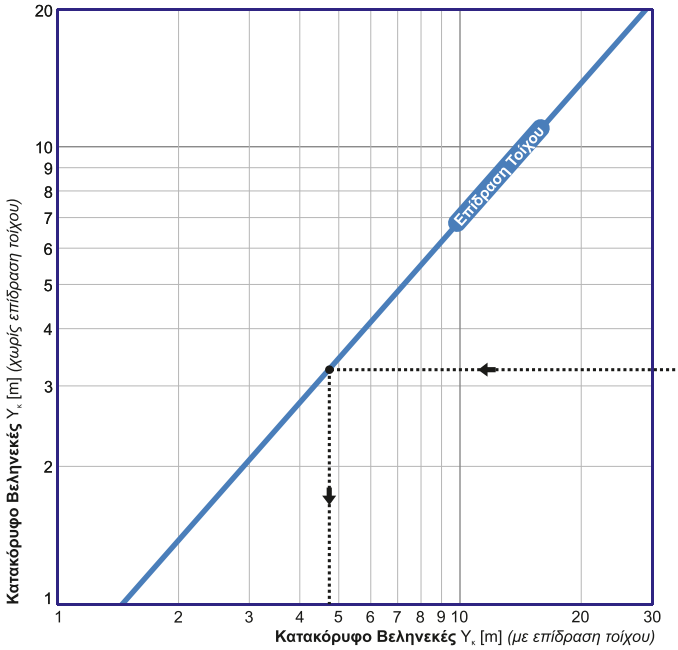

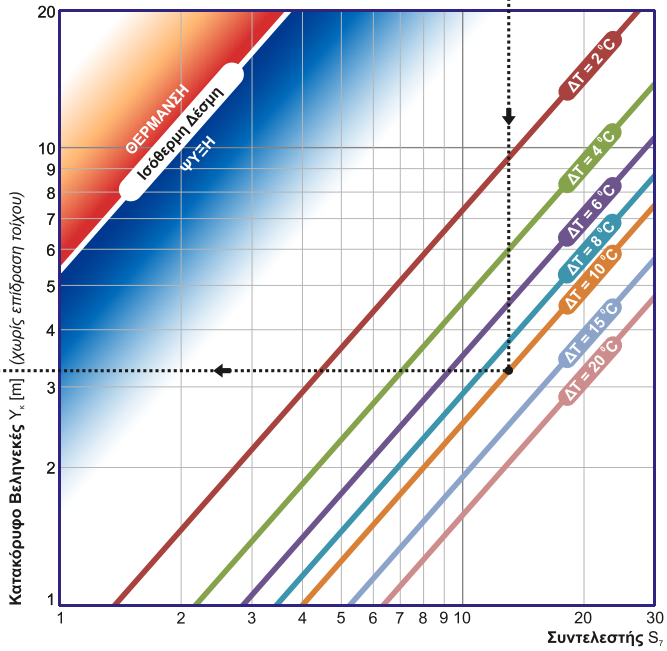

Παράδειγμα 6 - Υπολογισμός βεληνεκούς κατακόρυφης δέσμης

Ποιο είναι το κατόρυφο βεληνεκές στομίου SLK 3R, μήκους 1 m, αν η παροχή αέρα είναι 400 m³/h, αν η τελική ταχύτητα της δέσμης του θερμού αέρα που εξέρχεται από το στόμιο είναι 0,2 m/s και η διαφορά θερμοκρασίας της δέσμης και του χώρου, στον οποίο προσάγεται αυτή, είναι ΔT = 10 °C;

Από το διάγραμμα 4.1, για παροχή αέρα 400 m³/h και την καμπύλη για στόμιο SLK 3R, προσδιορίζουμε το συντελεστή S_6 ίσο με 1,6. Συνεχίζοντας στο διάγραμμα 4.2, για συντελεστή S_6=1,6 και τελική ταχύτητα της δέσμης ίση με 0,2 m/s υπολογίζουμε τον συντελεστή S_7 ίσο με 14. Επομένως, από το διάγραμμα 4.3, για συντελεστή S_7=14 και την καμπύλη για διαφορά θερμοκρασίας δέσμης και χώρου ΔT = 10 °C, υπολογίζουμε πως το βεληνεκές της κατακόρυφης δέσμης, αν δεν υπάρχει επίδραση από τοίχο, είναι ίσο με 3,3 m. Σε περίπτωση που υπάρχει και επίδραση από τον τοίχο (όταν η απόσταση S του στομίου από τον τοίχο είναι έως 30 cm) τότε από το διάγραμμα 4.4 για κατακόρυφο βεληνεκές, χωρίς επίδραση, ίσο με 3,3 m και την καμπύλη επίδρασης από τοίχο, υπολογίζουμε πως το νέο βεληνεκές της κατακόρυφης δέσμης είναι ίσο με 4,8 m.

ΤΡΟΠΟΣ ΠΑΡΑΓΓΕΛΙΑΣ ΣΤΟΜΙΩΝ SLOT SLK

Για την παραγγελία ενός στομίου Slot **SLK** παρακαλούμε να κάνετε χρήση της κωδικοποίησης που ακολουθεί :

SLK + TP + PL, T, P, D 1R 400 | FR.9010 | BL.9005

BL.RAL...	= Πτερύγια **βαμμένα σε RAL**
Κενό	= Πτερύγια **βαμμένα στο ίδιο χρώμα με το πλαίσιο**
FR.RAL....	= Πλαίσιο **βαμμένο σε RAL**
Κενό	= Πλαίσιο από **ανοδιωμένο αλουμίνιο**
Μήκος στομίου **[mm]**	
...R	= αριθμός **Εγκοπών, 1R ÷ 10R**
PL(A, B, C)	= με **κιβώτιο στομίου (A / B / C)**
T	= με **τάπωμα τυφλού σημείου**
P, P1, P2	= με **διάτρητη σχάρα ισοκατανομής**
D	= με **ρυθμιστικό διάφραγμα**
Κενό	= χωρίς πρόσθετα εξαρτήματα
TP	= με **θερμοστατικό μηχανισμό**
MO	= με **ηλεκτροκινητήρα On / Off**
MA	= με **ηλεκτροκινητήρα αναλογικό**
Κενό	= χειροκίνητη ρύθμιση κυλίνδρου
SLK	= με **εμφανή κορνίζα**
SLK.H	= **χωρίς κορνίζα**

Παραδείγματα

SLK+PL 2R 5500 | FR.7040 =
Στόμιο SLK με 2 εγκοπές με πλένουμ, μήκους 5,5 m (5.500 mm), πλαίσιο και κυλινδρικά πτερύγια από αλουμίνιο ηλεκτροστατικά βαμμένα σε RAL 7040.

SLK+E 4R 8000 | FR.9010 | BL.9001 =
Στόμιο SLK με 4 εγκοπές και σχάρα ισοκατανομής, μήκους 8 m (8.000 mm), πλαίσιο από αλουμίνιο ηλεκτροστατικά βαμμένο σε RAL 9010 και κυλινδρικά πτερύγια από ανοδιωμένο αλουμίνιο ηλεκτροστατικά βαμμένα σε RAL 9001.

ΠΡΟΔΙΑΓΡΑΦΕΣ

Στόμιο slot με ρυθμιζόμενο κύλινδρο, SLK

Στόμιο slot με ορατή κορνίζα, ενδεικτικού τύπου **SLK** της **AIRTECHNIC**, κατασκευασμένο από ανοδιωμένο αλουμίνιο / αλουμίνιο βαμμένο σε RAL... και 1 έως 10 εγκοπές (1R έως 10R) με ενσωματωμένο ρυθμιζόμενο κύλινδρο από ανοδιωμένο αλουμίνιο / αλουμίνιο βαμμένο σε RAL..., που θα επιτρέπει τη ρύθμιση της προσαγωγής αέρα προς τα αριστερά ή προς τα δεξιά. Η ρύθμιση του κυλίνδρου θα γίνεται χειροκίνητα (**SLK**) / αυτόματα με θερμοδυναμικό μηχανισμό (**SLK+TP**) / αυτόματα μέσω ηλεκτροκινητήρα On / Off 220V (**SLK+MO**) / αυτόματα μέσω ηλεκτροκινητήρα αναλογικού 24V (**SLK+MA**). Ο κατασκευαστής θα έχει πραγματοποιήσει μετρήσεις, των τεχνικών χαρακτηριστικών του στομίου, σε ανεξάρτητο εργαστήριο σύμφωνα με το πρότυπο ΕΛΟΤ EN 12238:2002. Θα διαθέτει διάφραγμα ρύθμισης του αέρα [D] / διάτρητη σχάρα ισοκατανομής τύπου [P/P1/P2] / τάπωμα τυφλού σημείου [T] / κιβώτιο στομίου τύπου A/B/C [PL(A/B/C)]. Θα είναι κατάλληλο για τοποθέτηση σε οροφή ή αεραγωγό και εμφανή τοποθέτηση με βίδες / κρυφή τοποθέτηση με βίδες στο κιβώτιο στομίου / κρυφή τοποθέτηση με πλαίσιο στήριξης μορφής Π. Το εργοστάσιο κατασκευής θα είναι πιστοποιημένο κατά **ISO 9001:2015** (Συστήματα Διαχείρισης Ποιότητας) και κατά **ISO 14001:2015** (Συστήματα Περιβαλλοντικής Διαχείρισης).
Θα είναι κατασκευής της **AIRTECHNIC** τύπος **SLK / SLK +D, +P/P1/P2, +T, +PL(A/B/C)**
Θα είναι κατασκευής της **AIRTECHNIC** τύπος **SLK+TP / SLK+TP +D, +P/P1/P2, +T, +PL(A/B/C)**
Θα είναι κατασκευής της **AIRTECHNIC** τύπος **SLK+MO / SLK+MO +D, +P/P1/P2, +T, +PL(A/B/C)**
Θα είναι κατασκευής της **AIRTECHNIC** τύπος **SLK+MA / SLK+MA +D, +P/P1/P2, +T, +PL(A/B/C)**

Στόμιο slot με ρυθμιζόμενο κύλινδρο, χωρίς ορατή κορνίζα, SLK.H

ΣΣτόμιο slot χωρίς ορατή κορνίζα, ενδεικτικού τύπου **SLK.H** της **AIRTECHNIC**, κατασκευασμένο από ανοδιωμένο αλουμίνιο / αλουμίνιο βαμμένο σε RAL... και 1 έως 10 εγκοπές (1R έως 10R) με ενσωματωμένο ρυθμιζόμενο κύλινδρο από ανοδιωμένο αλουμίνιο / αλουμίνιο βαμμένο σε RAL..., που θα επιτρέπει τη ρύθμιση της προσαγωγής αέρα προς τα αριστερά ή προς τα δεξιά. Η μετατόπιση του κυλίνδρου θα γίνεται χειροκίνητα (**SLK.H**) / αυτόματα με θερμοδυναμικό μηχανισμό (**SLK.H+TP**) / αυτόματα μέσω ηλεκτροκινητήρα On / Off 220V (**SLK.H+MO**) / αυτόματα μέσω ηλεκτροκινητήρα αναλογικού 24V (**SLK.H+MA**). Ο κατασκευαστής θα έχει πραγματοποιήσει μετρήσεις, των τεχνικών χαρακτηριστικών του στομίου, σε ανεξάρτητο εργαστήριο σύμφωνα με το πρότυπο ΕΛΟΤ EN 12238:2002. Θα διαθέτει διάφραγμα ρύθμισης του αέρα [D] / διάτρητη σχάρα ισοκατανομής τύπου [P/P1/P2] / τάπωμα τυφλού σημείου [T] / κιβώτιο στομίου τύπου A/B/C [PL(A/B/C)]. Θα είναι κατάλληλο για τοποθέτηση σε οροφή ή αεραγωγό και κρυφή τοποθέτηση με βίδες στο κιβώτιο στομίου / κρυφή τοποθέτηση με πλαίσιο στήριξης μορφής Π. Το εργοστάσιο κατασκευής θα είναι πιστοποιημένο κατά **ISO 9001:2015** (Συστήματα Διαχείρισης Ποιότητας) και κατά **ISO 14001:2015** (Συστήματα Περιβαλλοντικής Διαχείρισης).
Θα είναι κατασκευής της **AIRTECHNIC** τύπος **SLK.H / SLK.H +D, +P/P1/P2, +T, +PL(A/B/C)**
Θα είναι κατασκευής της **AIRTECHNIC** τύπος **SLK.H+TP / SLK.H+TP +D, +P/P1/P2, +T, +PL(A/B/C)**
Θα είναι κατασκευής της **AIRTECHNIC** τύπος **SLK.H+MO / SLK.H+MO +D, +P/P1/P2, +T, +PL(A/B/C)**
Θα είναι κατασκευής της **AIRTECHNIC** τύπος **SLK.H+MA / SLK.H+MA +D, +P/P1/P2, +T, +PL(A/B/C)**

AIRTECHNIC

www.airtechnic.gr

Air-Conditioning & Ventilation Components & Systems

ISO 9001:2015 ISO 14001:2015

ΚΕΝΤΡΙΚΕΣ ΜΟΝΑΔΕΣ ΚΛΙΜΑΤΙΣΜΟΥ

ΕΝΑΛΛΑΚΤΕΣ ΑΕΡΑ - ΑΕΡΑ

FAN COIL UNITS

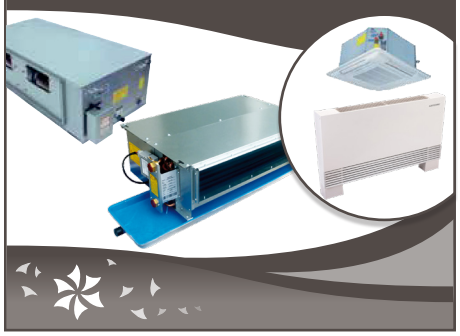

ΑΝΕΜΙΣΤΗΡΕΣ & FAN SECTIONS

ΔΙΑΦΡΑΓΜΑΤΑ ΠΥΡΚΑΓΙΑΣ

ΣΤΟΜΙΑ ΑΕΡΑ

ΥΓΡΑΝΤΗΡΕΣ ΑΤΜΟΥ - ΑΦΥΓΡΑΝΤΗΡΕΣ

ΚΕΝΤΡΙΚΗ ΗΛΕΚΤΡΙΚΗ ΣΚΟΥΠΑ

ΑΝΟΞΕΙΔΩΤΕΣ ΚΑΜΙΝΑΔΕΣ

ΦΙΛΤΡΑ

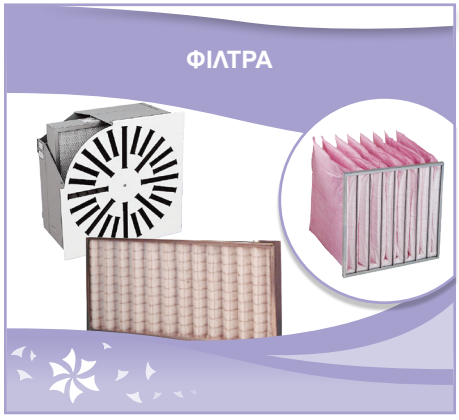

ΑΕΡΟΚΟΥΡΤΙΝΕΣ

ΔΡΟΣΙΣΜΟΣ

ΕΔΡΑ - ΑΘΗΝΑ
Μιχαήλ Καραολή 19,
τ.κ.: 14343, Ν. Χαλκηδόνα Αθήνα
211 - 70.55.500
sales@airtechnic.gr

ΕΡΓΟΣΤΑΣΙΟ - ΘΗΒΑ
4ο χλμ. Θήβας - Χαλκίδας,
τ.κ.: 32200, Θήβα
22620 - 89.006
factory@airtechnic.gr

ΕΡΓΟΣΤΑΣΙΟ - ΘΕΣΣΑΛΟΝΙΚΗ
Τέρμα προέκτασης Μαιάνδρου,
τ.κ.: 57013, Ωραιόκαστρο Θεσ/νίκη
2311 - 82.40.00
thessaloniki@airtechnic.gr